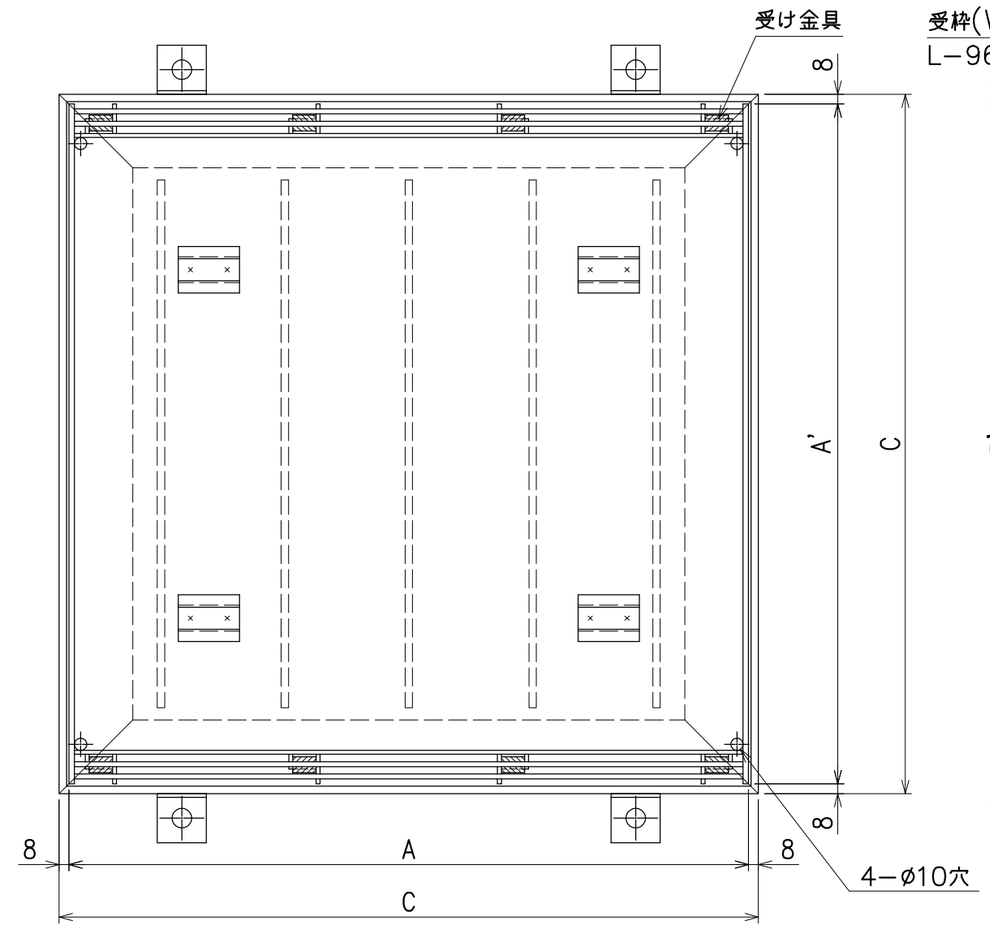

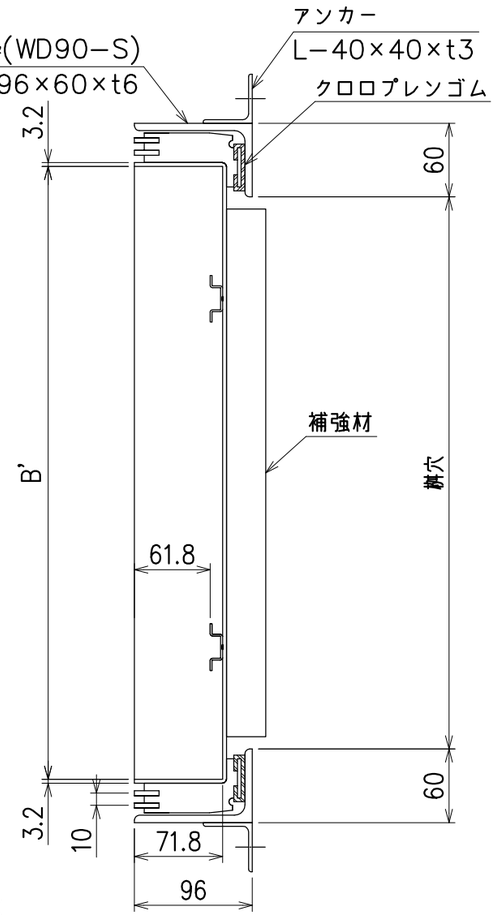

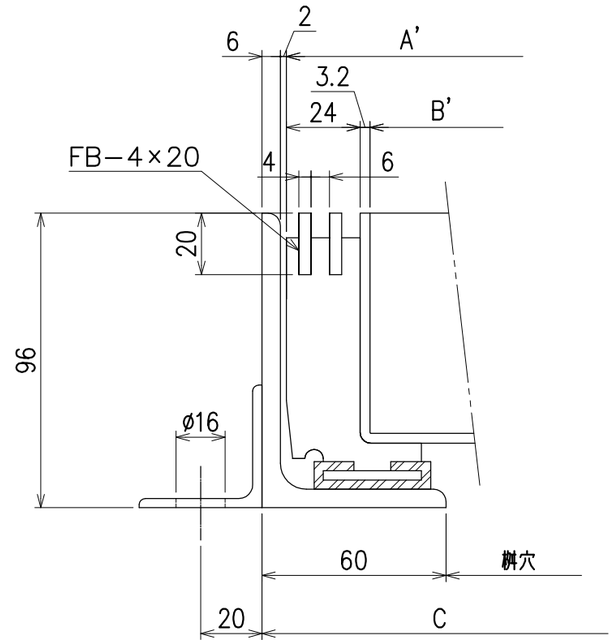

断面詳細
(S=1/2)

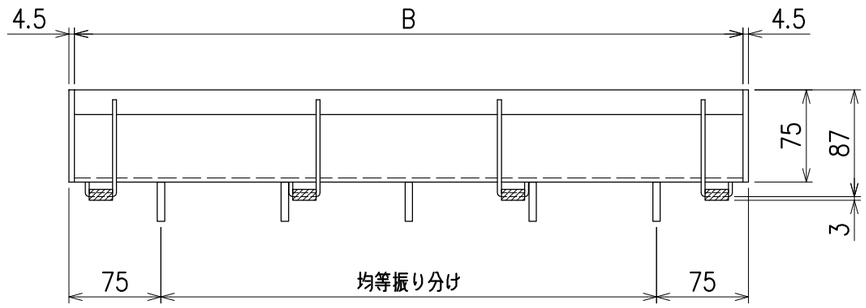

化粧蓋									
適用	型　式	桝穴	A×A'	B	B'	C	重量/Kg	受け金具	補強材及び本数
	STMD40−I102	300	404	395	349.6	420	9.7	6個	FB−6×25,3本
	STMD45−I102	350	454	445	399.6	470	11.9	6個	FB−6×25,4本
	STMD50−I102	400	504	495	449.6	520	14.1	6個	FB−6×32,4本
	STMD55−I102	450	554	545	499.6	570	17.1	8個	FB−6×32,5本
	STMD60−I102	500	604	595	549.6	620	19.5	8個	FB−6×32,5本
	STMD65−I102	550	654	645	599.6	670	22	8個	FB−6×32,5本
	STMD70−I102	600	704	695	649.6	720	25.6	8個	FB−6×32,6本
	STMD75−I102	650	754	745	699.6	770	28.3	8個	FB−6×32,6本
	STMD80−I102	700	804	795	749.6	820	33.6	8個	FB−6×38,7本

記事

1. 材質
　化粧蓋：SS400
　受　枠：SS400
2. 表面処理
　溶融亜鉛メッキ

承認者			工事番号
検図者			
作図者		スチール製化粧蓋　枡蓋 インター用／T−2用 標準図	図面番号 NSGD−1535017−11
製図日			
尺度			

株式会社　ダイクレ