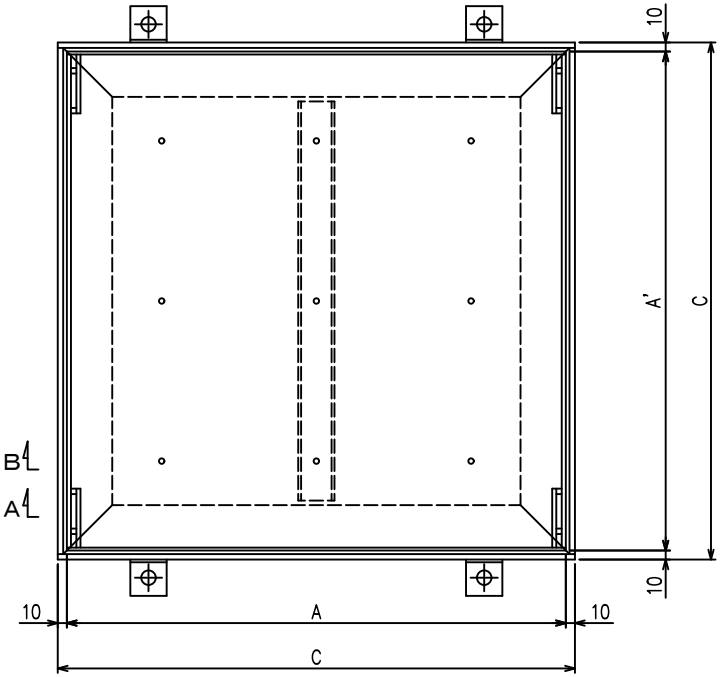

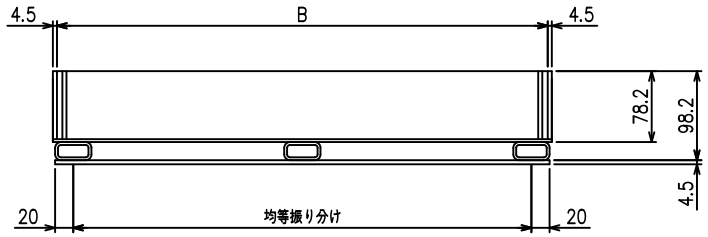

A～ 断面

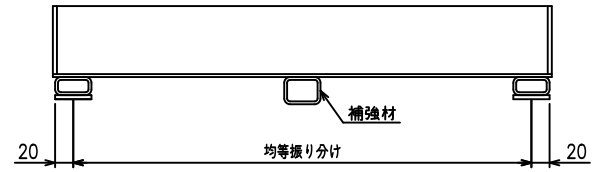

B～ 断面

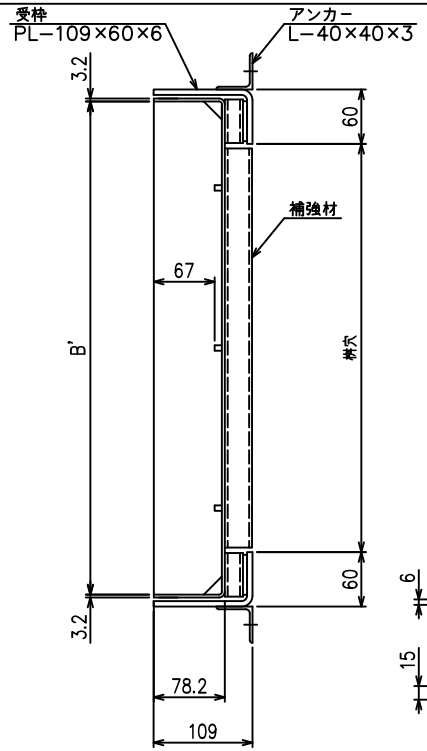

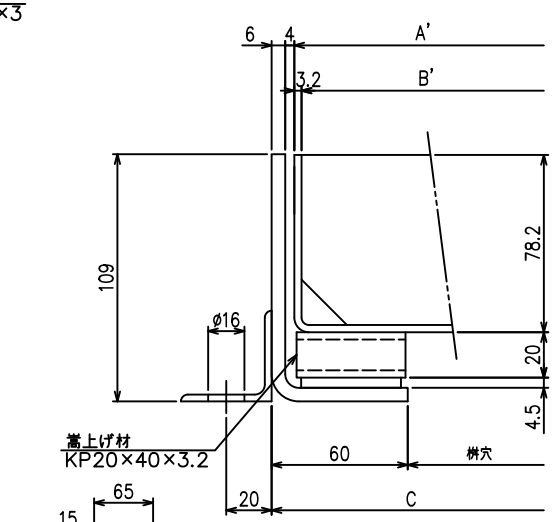

断面詳細
(S=1/2)

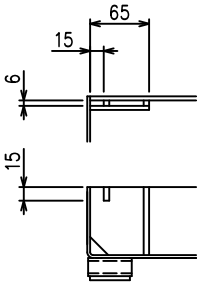

吊り上げ部詳細

記事

1．材質

化粧蓋：SS400

受　枠：SS400

2．表面処理

溶融亜鉛メッキ

化粧蓋								
適用	型　式	桝穴	A×A'	B	B'	C	重量/Kg	補強材及び本数
	STMD40−I002	300	400	391	393.6	420	13.0	−
	STMD55−I002	450	550	541	543.6	570	21.1	KP30×40×3.2，1本
	STMD70−I002	600	700	691	693.6	720	29.5	KP30×40×3.2，2本

承認者			工事番号
検図者			
作図者		スチール製化粧蓋　桝蓋 インター用（目地なし）／T−2用 標準図	図面番号 NSGD−1535017−8
製図日			
尺度			

株式会社　ダイクレ