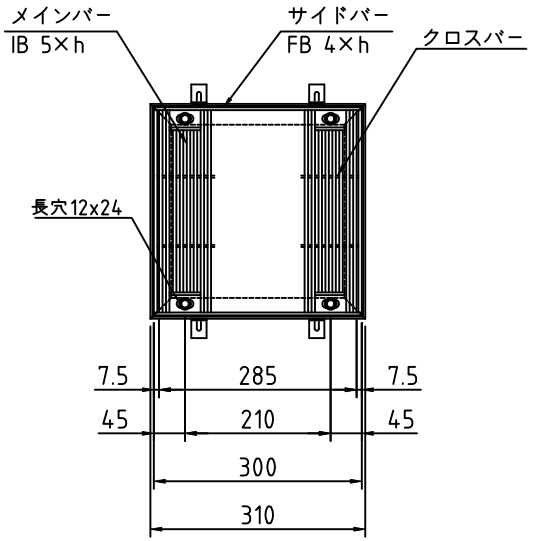

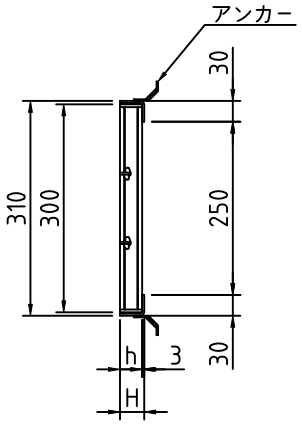

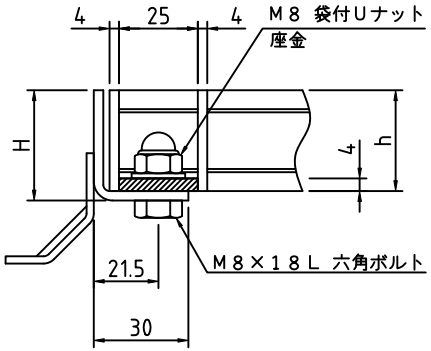

ボルト固定部詳細

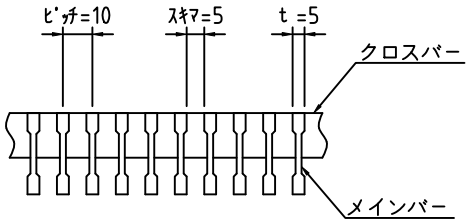

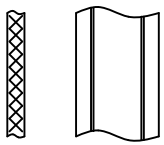

メインバー詳細

グレーチング			受　　枠		荷重条件
型　式	ﾒｲﾝﾊﾞｰ 高さ(h)	ｸﾛｽﾊﾞｰ 材料	型　式	寸法 H	横断
S5IRV30-3210	32	FB3×15	BB-32	35	T20

記 事

1．桝穴　：　２５０×２５０用
　　（１０ｍｍピッチ）
2．タイプ　：　ＩＢ５ｔ，ザラザラタイプ
3．材質　：　ＳＵＳ３０４

APPROVED BY			WORK NO.
JUDGED BY			
ENG'R IN CHARGE			DRAWING NO.
CHECKED BY			
DRAWN BY			
DATE DRAWN			
SCALE		DAIKURE CO., LTD.	