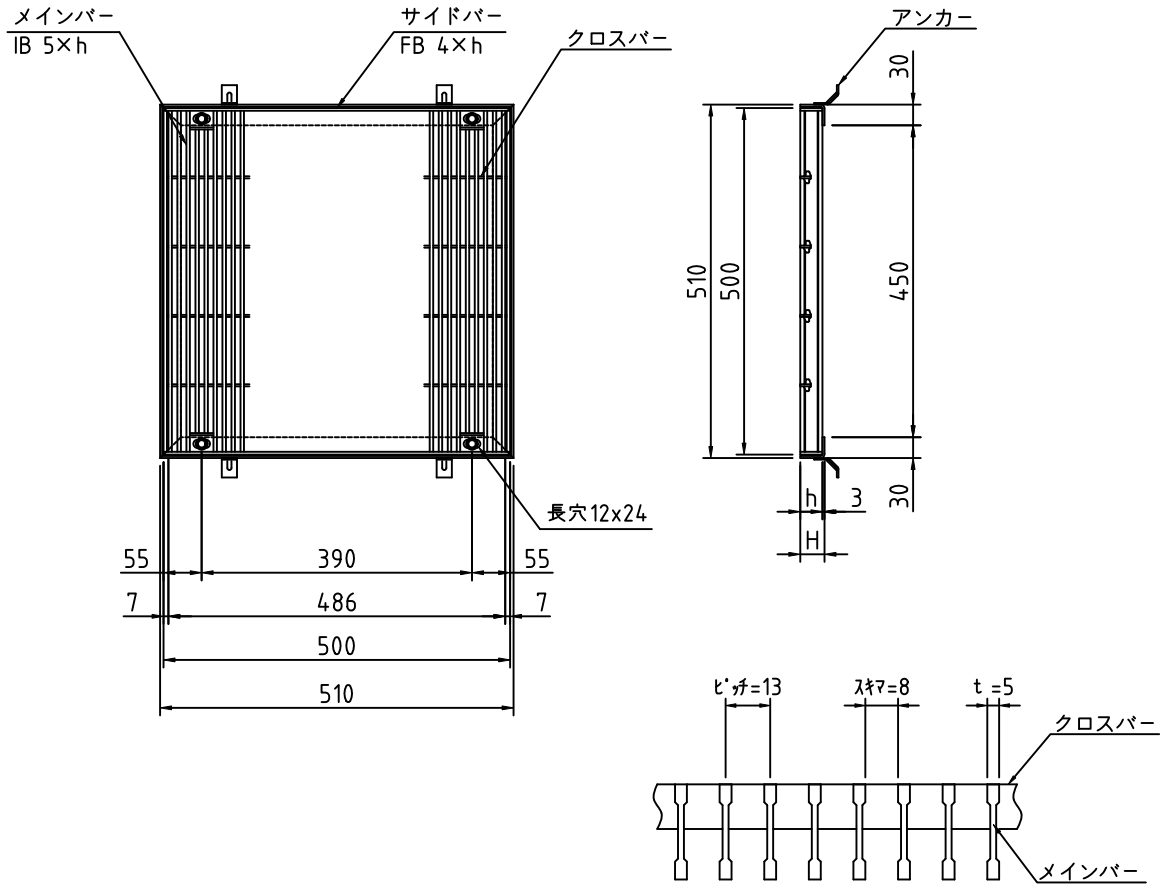

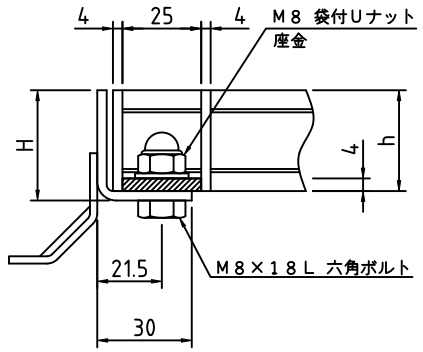

ボルト固定部詳細

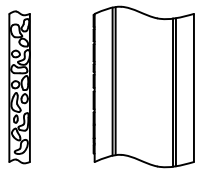

メインバー詳細

グレーチング			受　　枠		荷重条件
型　式	メインバー 高さ(h)	クロスバー 材料	型　式	寸法 H	横断
S5IPV50-3213C	32	FB3×15	BB-32	35	T20
S5IPV50-3813C	38	FB3×20	BB-38	41	T20

記 事

1．桝穴　：４５０×４５０用
　　（１３ｍｍピッチ）
2．タイプ：ＩＢ５ｔ，リプルスタイプ
3．材質　：ＳＵＳ３０４

APPROVED BY			WORK NO.
JUDGED BY			
ENG'R IN CHARGE			DRAWING NO.
CHECKED BY			
DRAWN BY			
DATE DRAWN			
SCALE		DAIKURE CO., LTD.	