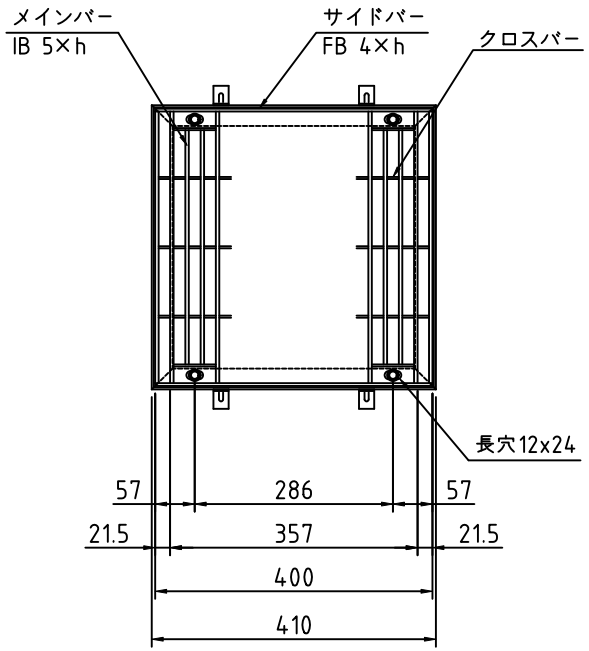

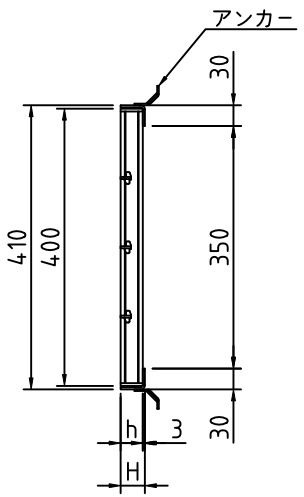

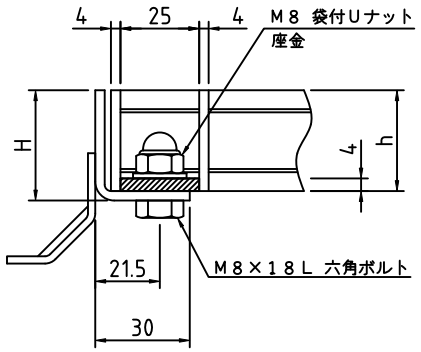

ボルト固定部詳細

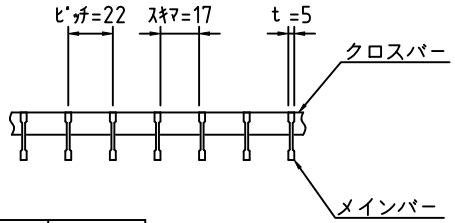

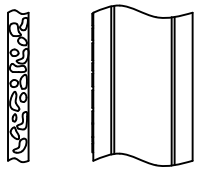

メインバー詳細

グレーチング			受　　枠		荷重条件
型　式	ﾒｲﾝﾊﾞｰ 高さ(h)	ｸﾛｽﾊﾞｰ 材料	型　式	寸法 H	横断
S5IPV40-3222	32	FB3×15	BB-32	35	T14
S5IPV40-3822	38	FB3×20	BB-38	41	T20

記 事

1．桝穴　：　３５０×３５０用
　　（２２ｍｍピッチ）
2．タイプ　：　ＩＢ５ｔ，リプルスタイプ
3．材質　：　ＳＵＳ３０４

APPROVED BY			WORK NO.
JUDGED BY			
ENG'R IN CHARGE			DRAWING NO.
CHECKED BY			
DRAWN BY			
DATE DRAWN			
SCALE		DAIKURE CO., LTD.	