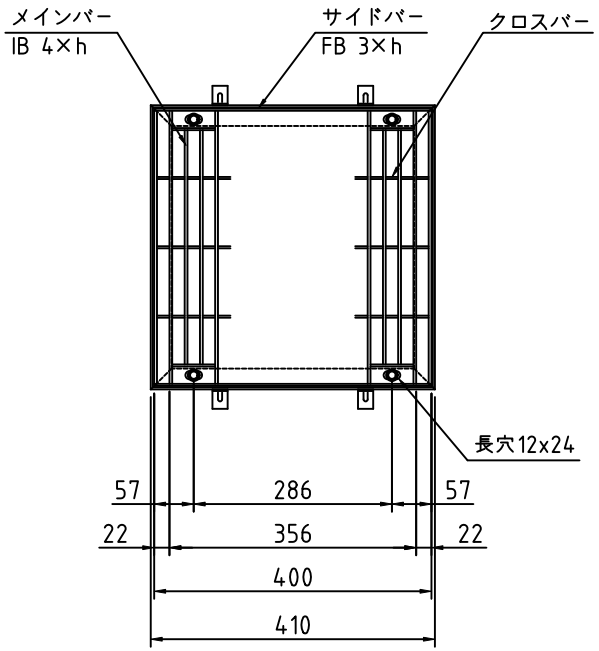

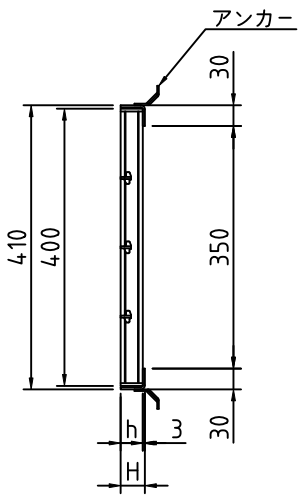

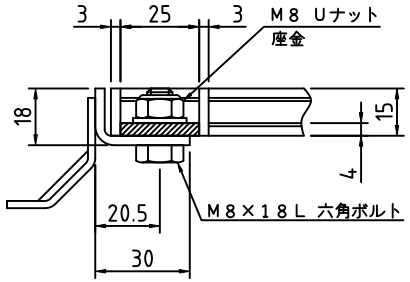

h=15

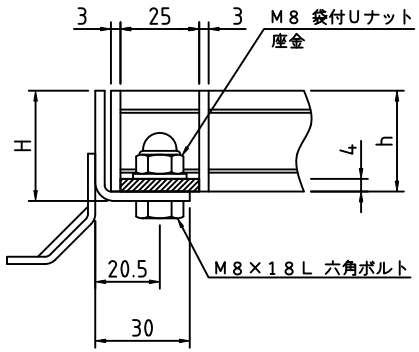

h=20 以上

ボルト固定部詳細

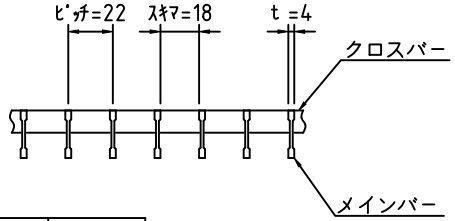

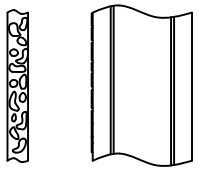

メインバー詳細

記 事

1．桝穴 ： 350×350用
（22mmピッチ）
2．タイプ ： IB，リプルスタイプ
3．材質 ： SUS304

グレーチング			受　　枠		荷重条件
型　式	ﾒｲﾝﾊﾞｰ 高さ(h)	ｸﾛｽﾊﾞｰ 材料	型　式	寸法 H	横断
S4IPV40-1522	15	FB3×10	B-15	18	人
S4IPV40-2022	20	FB3×10	B-20	23	人
S4IPV40-2522	25	FB3×15	B-25	28	T2

APPROVED BY			WORK NO.
JUDGED BY			
ENG'R IN CHARGE			DRAWING NO.
CHECKED BY			
DRAWN BY			
DATE DRAWN			
SCALE		DAIKURE CO., LTD.	