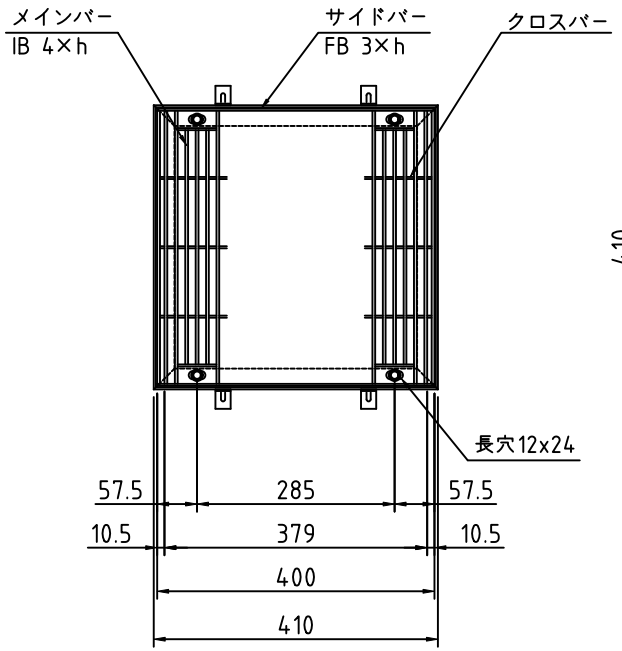

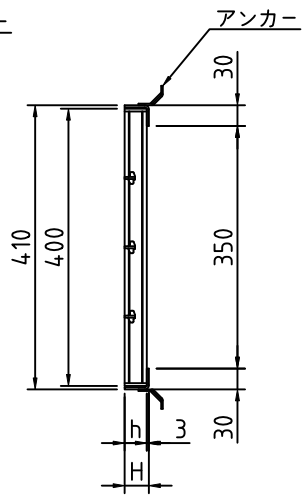

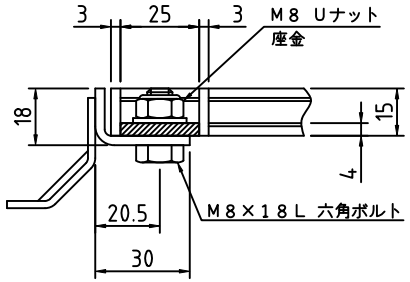

h=15

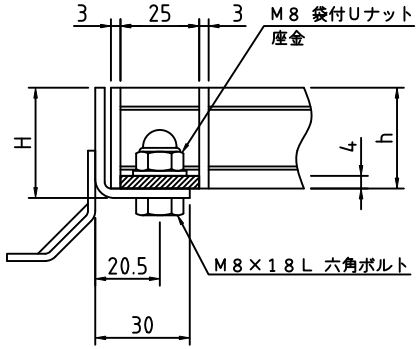

h=20 以上

ボルト固定部詳細

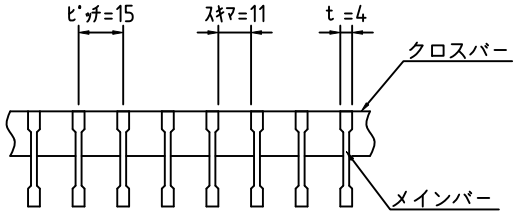

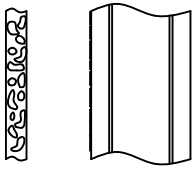

メインバー詳細

記 事

1．桝穴　：　３５０×３５０用
　　（１５ｍｍピッチ）
2．タイプ　：　ＩＢ，リプルスタイプ
3．材質　：　ＳＵＳ３０４

グレーチング			受　　枠		荷重条件
型　式	ﾒｲﾝﾊﾞｰ 高さ(h)	ｸﾛｽﾊﾞｰ 材料	型　式	寸法 H	横断
S4IPV40-1515	15	FB3×10	B-15	18	人
S4IPV40-2015	20	FB3×10	B-20	23	T2
S4IPV40-2515	25	FB3×15	B-25	28	T6

APPROVED BY			WORK NO.
JUDGED BY			
ENG'R IN CHARGE			DRAWING NO.
CHECKED BY			
DRAWN BY			
DATE DRAWN			
SCALE		DAIKURE CO., LTD.	