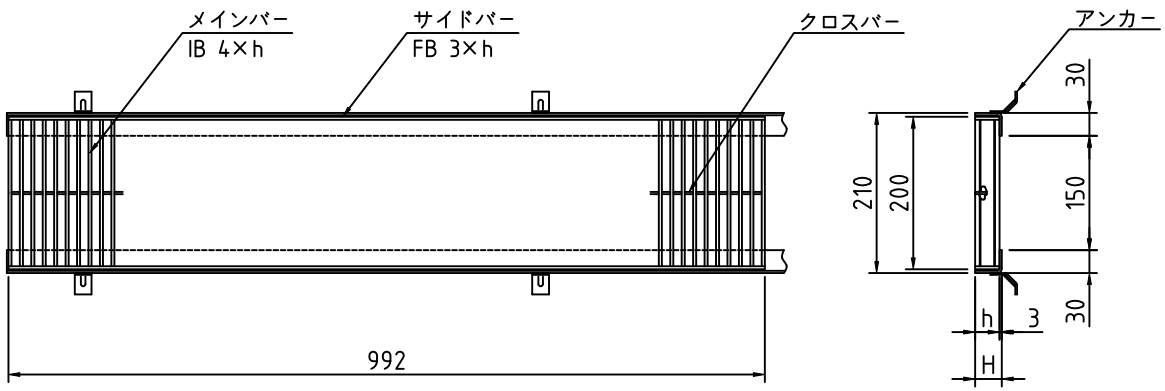

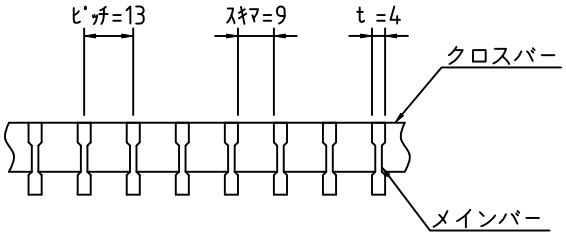

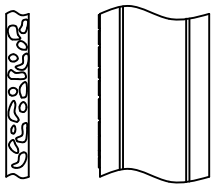

メインバー詳細

グレーチング			受　　枠		荷重条件	
型　式	ﾒｲﾝﾊﾞｰ 高さ(h)	ｸﾛｽﾊﾞｰ 材料	型　式	寸法 H	横断	側溝
S4IP020-1513	15	FB3×10	B-15	18	T14	T20
S4IP020-2013	20	FB3×10	B-20	23	T20	T20
S4IP020-2513	25	FB3×15	B-25	28	T20	T20

記 事

1．溝幅　：　１５０用（１３ｍｍピッチ）
2．タイプ　：　ＩＢ，リプルスタイプ
3．材質　：　ＳＵＳ３０４

APPROVED BY			WORK NO.
JUDGED BY			
ENG'R IN CHARGE			DRAWING NO.
CHECKED BY			
DRAWN BY			
DATE DRAWN			
SCALE		DAIKURE CO., LTD.	