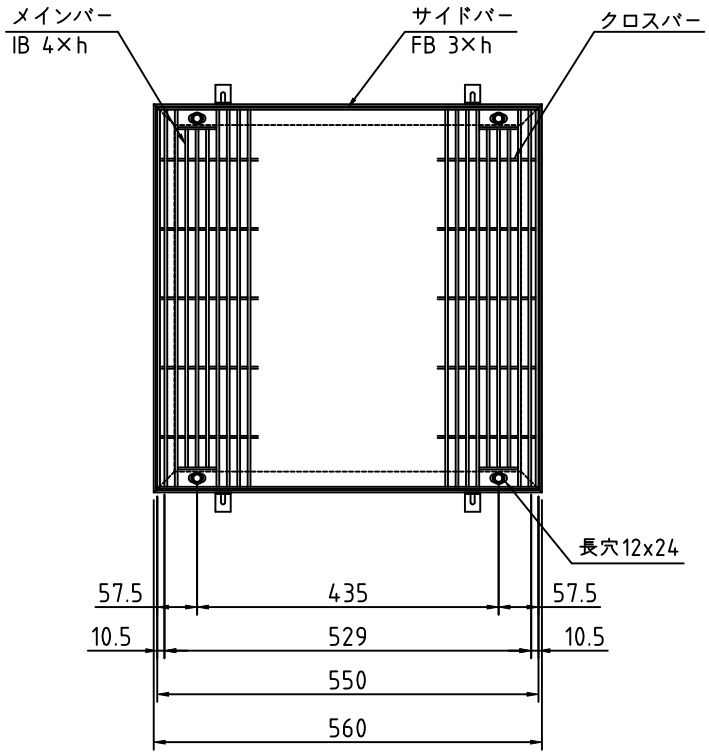

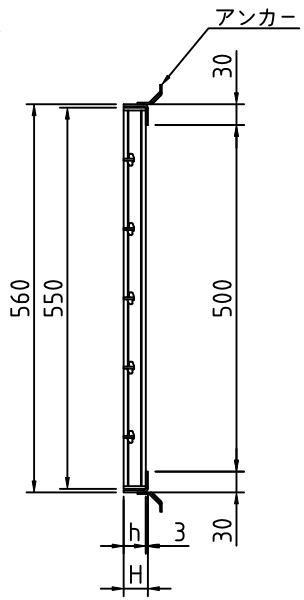

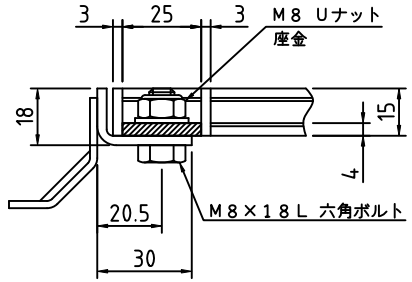

h=15

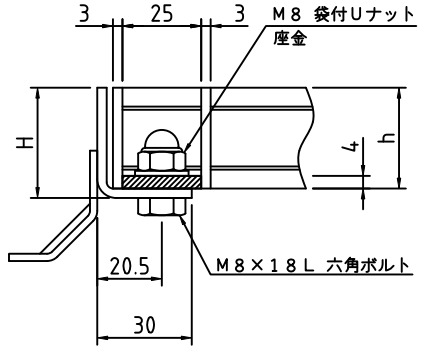

h=20 以上

ボルト固定部詳細

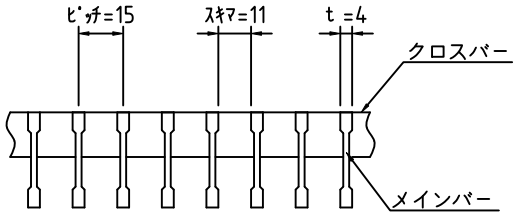

グレーチング			受　　枠		荷重条件
型　式	ﾒｲﾝﾊﾞｰ 高さ(h)	ｸﾛｽﾊﾞｰ 材料	型　式	寸法 H	横断
S4IMV55-1515	15	FB3×10	B-15	18	人
S4IMV55-2015	20	FB3×10	B-20	23	人
S4IMV55-2515	25	FB3×15	B-25	28	T2

記 事

1．桝穴　：　５００×５００用
　　（１５ｍｍピッチ）
2．タイプ　：　ＩＢ，プレーンタイプ
3．材質　：　ＳＵＳ３０４

APPROVED BY			WORK NO.
JUDGED BY			
ENG'R IN CHARGE			DRAWING NO.
CHECKED BY			
DRAWN BY			
DATE DRAWN			
SCALE		DAIKURE CO., LTD.	