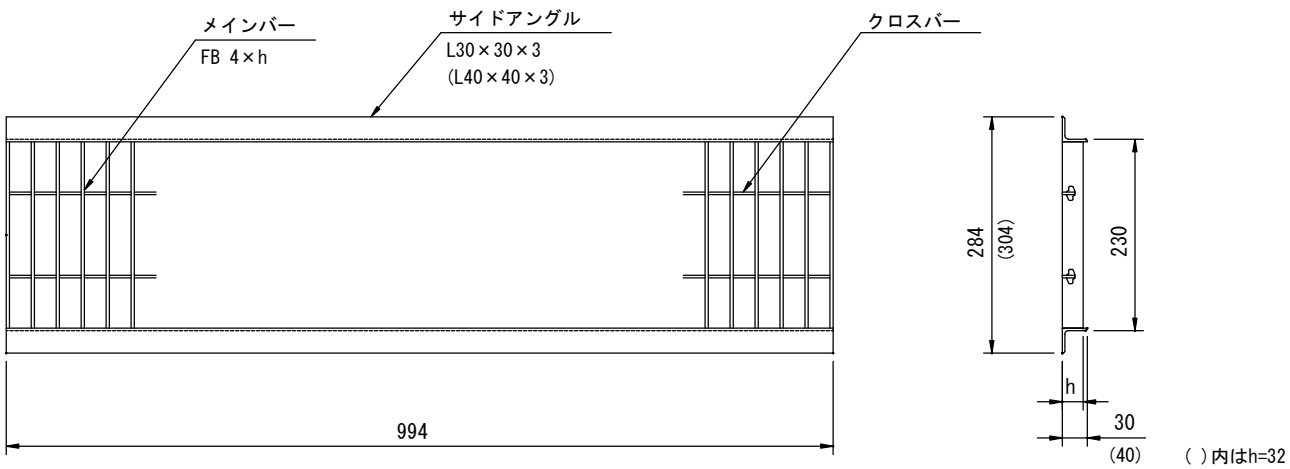

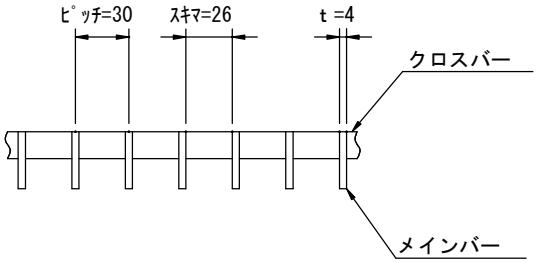

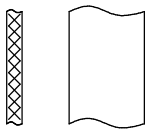

メインバー詳細

記 事

1．溝幅　：　２４０用（３０mmピッチ）

2．タイプ　：　ＦＢ４ｔ，ザラザラタイプ

3．材質　：　ＳＵＳ３０４

グレーチング				荷重条件
型　式	ﾒｲﾝﾊﾞｰ 高さ(h)	ｸﾛｽﾊﾞｰ 材料	ｻｲﾄﾞｱﾝｸﾞﾙ 材料	側溝
S4FRU24-1530	15	FB3×10	L30×30×3	人
S4FRU24-2030	20	FB3×10	L30×30×3	T2
S4FRU24-2530	25	FB3×15	L30×30×3	T2
S4FRU24-3240	32	FB3×15	L40×40×3	T14

APPROVED BY			WORK NO.
JUDGED BY			
ENG'R IN CHARGE			DRAWING NO.
CHECKED BY			
DRAWN BY			
DATE DRAWN			
SCALE		DAIKURE CO., LTD.	