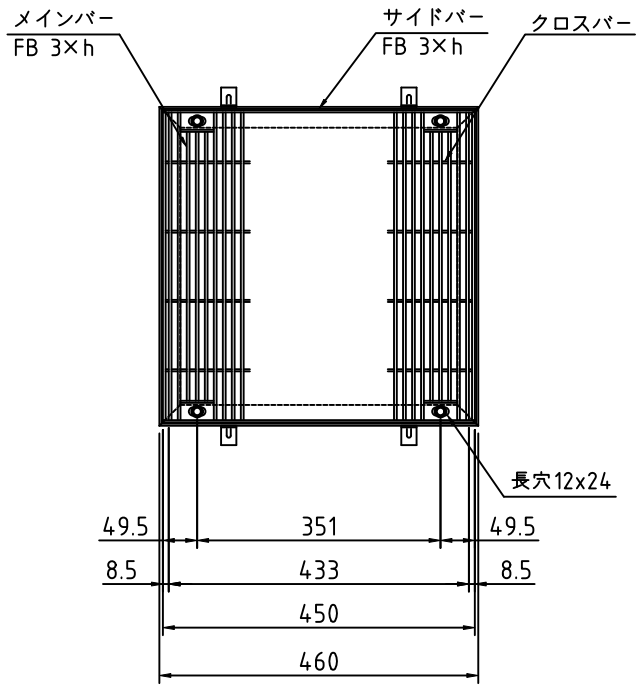

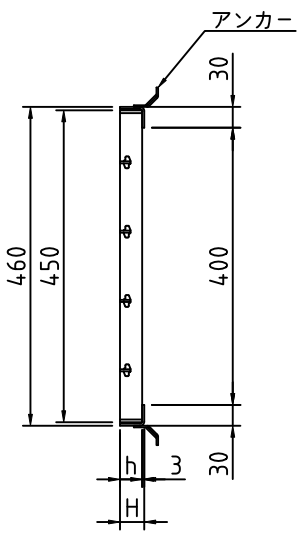

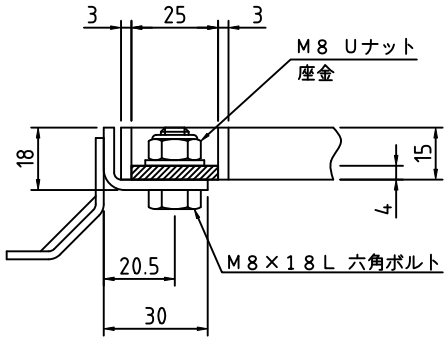

h=15

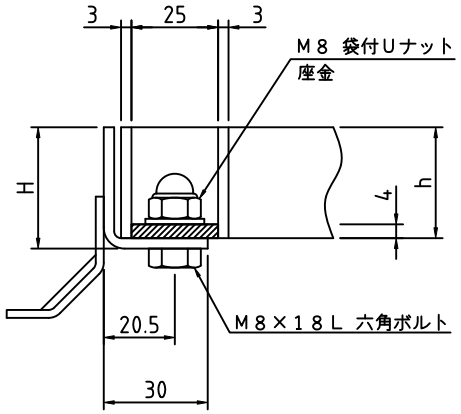

h=20 以上

ボルト固定部詳細

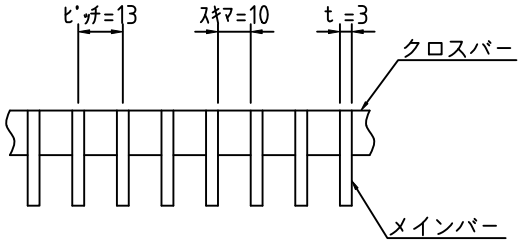

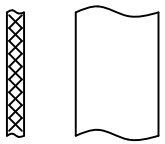

メインバー詳細

記 事

1．桝穴 ： ４００×４００用
（１３mmピッチ）
2．タイプ ： ＦＢ３ｔ，ザラザラタイプ
3．材質 ： ＳＵＳ３０４

グレーチング			受　　枠		荷重条件
型　式	ﾒｲﾝﾊﾞｰ 高さ(h)	ｸﾛｽﾊﾞｰ 材料	型　式	寸法 H	横断
S3FRV45-1513	15	FB3×10	BB-15	18	人
S3FRV45-2013	20	FB3×10	BB-20	23	人
S3FRV45-2513	25	FB3×15	BB-25	28	T2
S3FRV45-3213	32	FB3×15	BB-32	35	T2
S3FRV45-3813	38	FB3×20	BB-38	41	T14
S3FRV45-4513	45	FB3×20	BB-45	48	T20
S3FRV45-5013	50	FB3×20	BB-50	53	T20

APPROVED BY			WORK NO.
JUDGED BY			
ENG'R IN CHARGE			DRAWING NO.
CHECKED BY			
DRAWN BY			
DATE DRAWN			
SCALE		DAIKURE CO., LTD.	