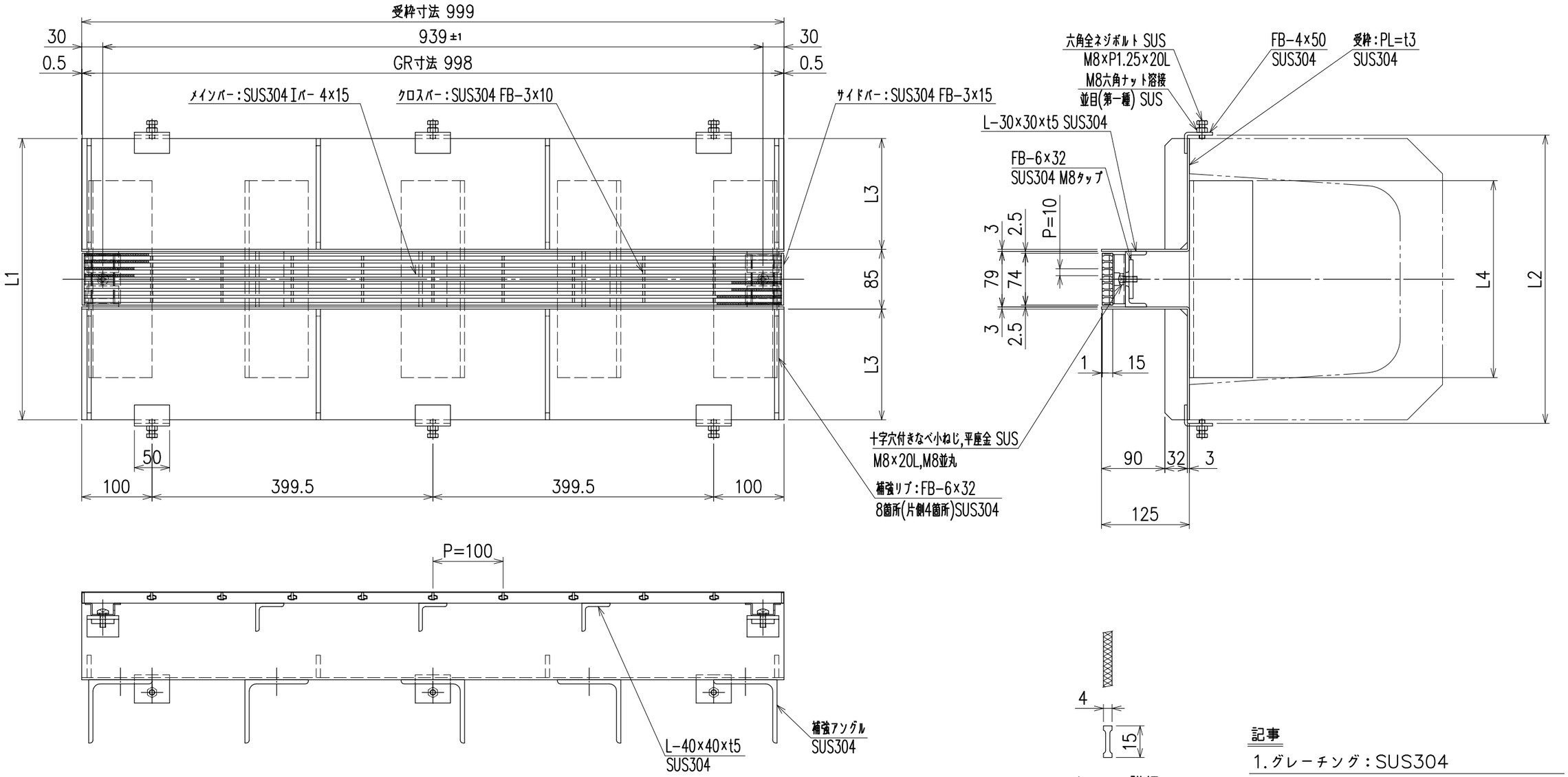

記事

1. グレーチング：SUS304
2. 受　枠　：SUS304

適用	みぞ幅	適応荷重	セット型式	グレーチング型式	受枠型式	L1	L2	L3	L4	補強アングル
	150	T−14	RS−UCC415	RS−UBG	RS−UCC415W	210	220	62.5	130	L50×50×t6
	180		RS−UCC418		RS−UCC418W	250	260	82.5	160	L65×65×t6
	240		RS−UCC424		RS−UCC424W	330	340	122.5	220	L75×75×t6
	300		RS−UCC430		RS−UCC430W	400	410	157.5	280	L90×90×t6

APPROVED BY			WORK NO.
JUDGED BY			
ENG'R IN CHARGE		U字溝用ザラザラスリムレインシューター Cタイプ(センタースリット)	DRAWING NO. NSG−1435108−3
CHECKED BY			
DRAWN BY			
DATE DRAWN			
SCALE	1/6	DAIKURE CO., LTD.	

営業所図番

計	
控	
製作	
管理	
見積	
決定図	
申請	
配布部数	
製作	
見積	
決定図	
返却	
申請図	
日付	