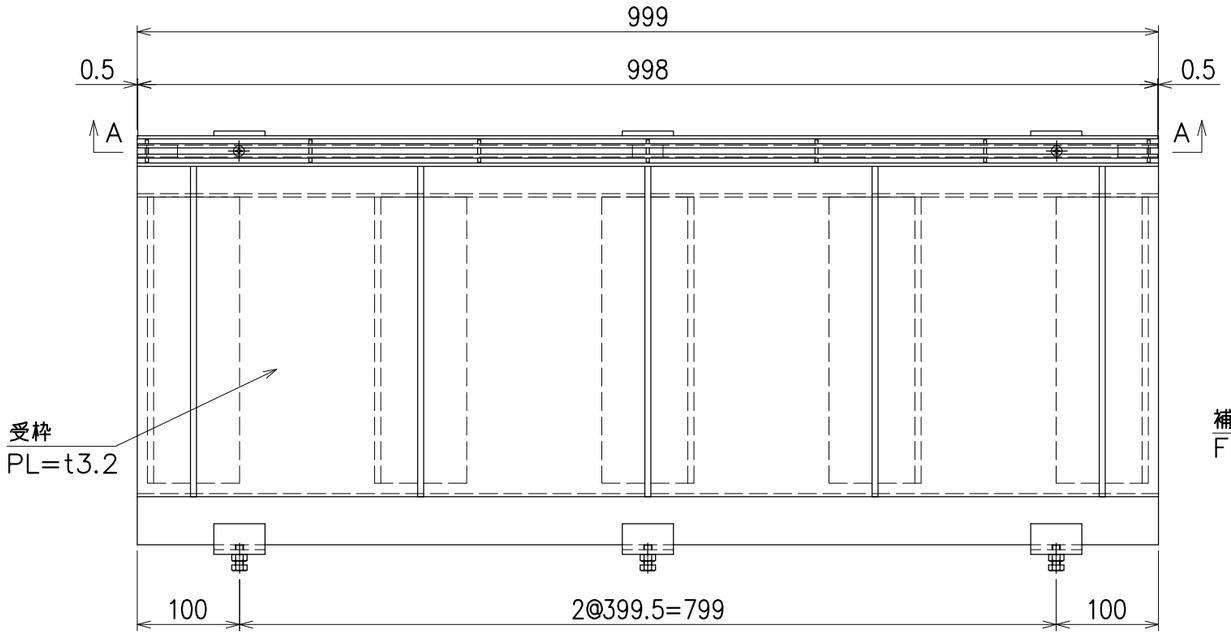

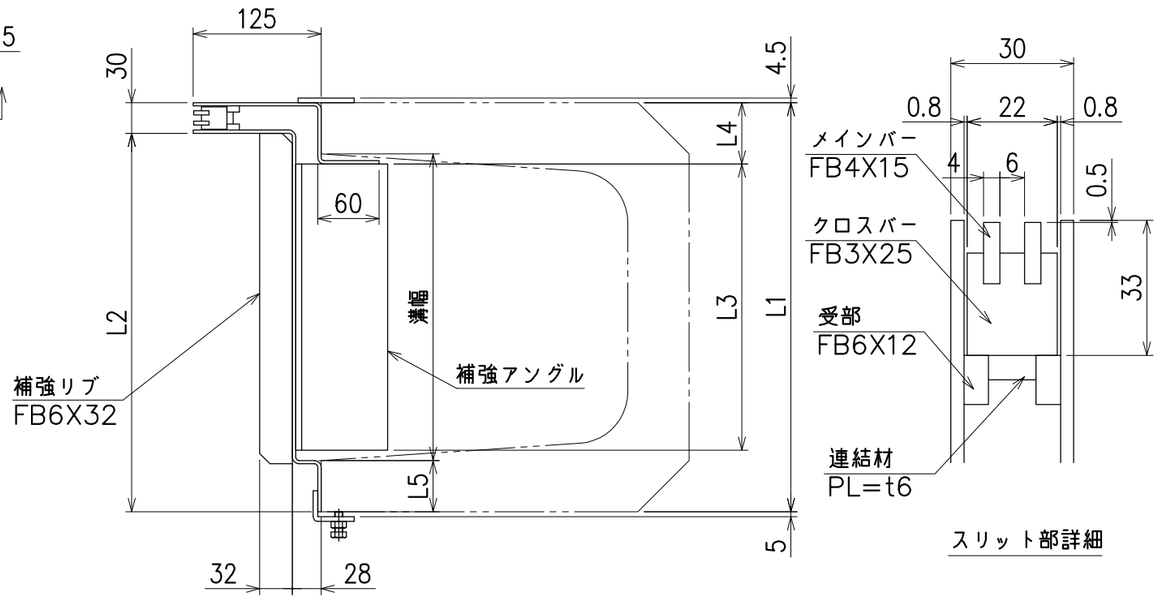

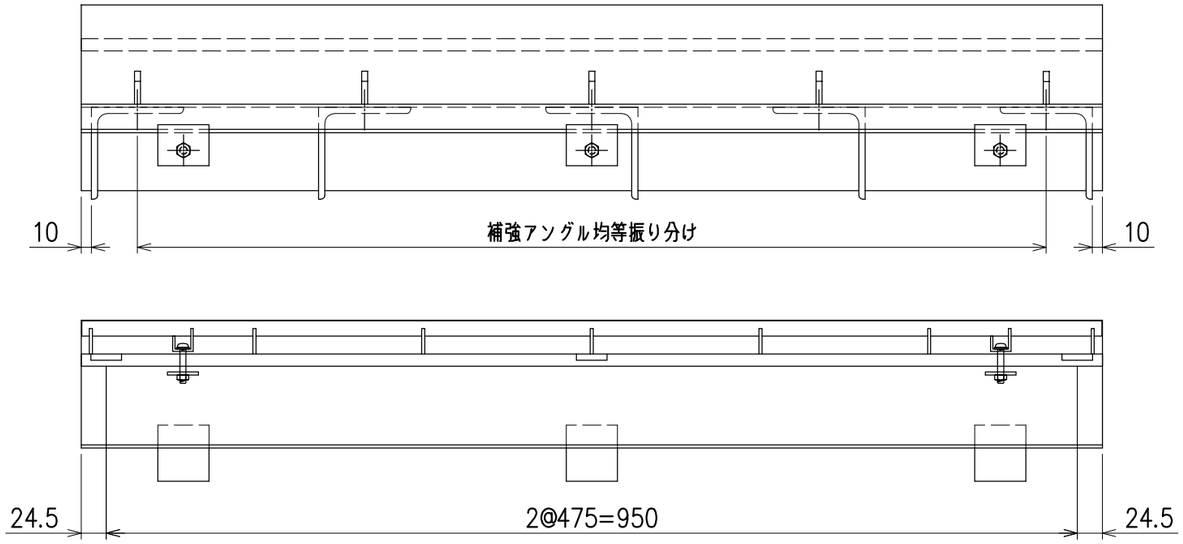

A－A矢視

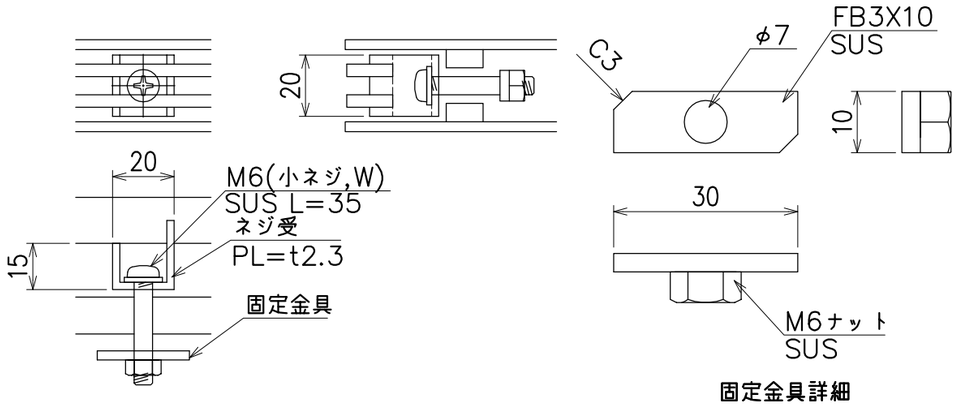

固定部詳細

固定金具詳細

記事

1.グレーチング：スチール(溶融亜鉛メッキ)

2. 受　　枠　：スチール(溶融亜鉛メッキ)

適用	みぞ幅	適応荷重	セット型式	グレーチング型式	受枠型式	L1	L2	L3	L4	L5	補強アングル/本数
	150	T−14	RS−UAS415S	RS−UA4SG	RS−UAS415SW	210	180	130	40	30	L50×50×t6/5
	180		RS−UAS418S		RS−UAS418SW	250	220	160	45	35	L65×65×t6/5
	240		RS−UAS424S		RS−UAS424SW	330	300	220	55	45	L75×75×t6/5
	300		RS−UAS430S		RS−UAS430SW	400	370	280	60	50	L90×90×t6/5

APPROVED BY			WORK NO.
JUDGED BY			
ENG'R IN CHARGE		スマートレインシューター U字溝用	DRAWING NO. NSG−1835146−1
CHECKED BY			
DRAWN BY			
DATE DRAWN			
SCALE	1/6	DAIKURE CO., LTD.	

営業所図番

計	
控	
製作	
管理	
見積	
決定図	
申請	
配布部数	
製作	
見積	
決定図	
返却	
申請図	
日付	