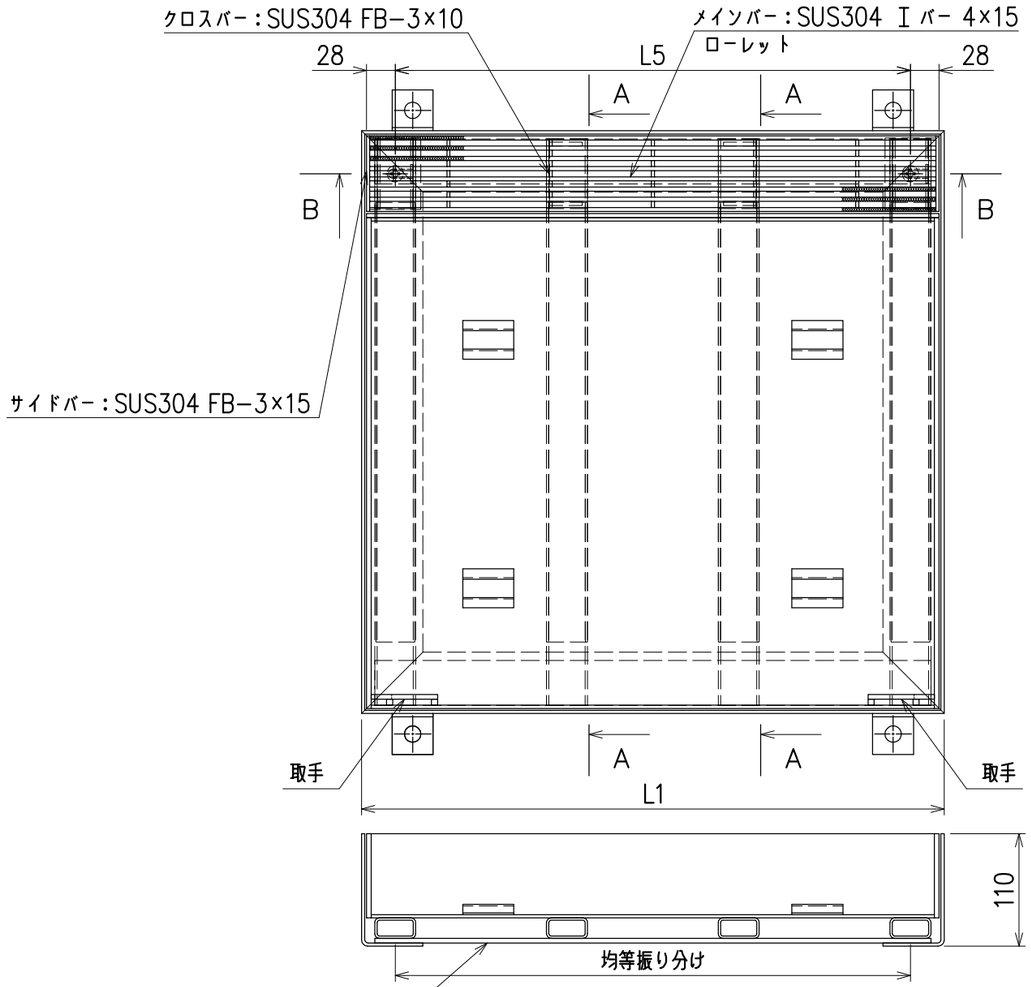

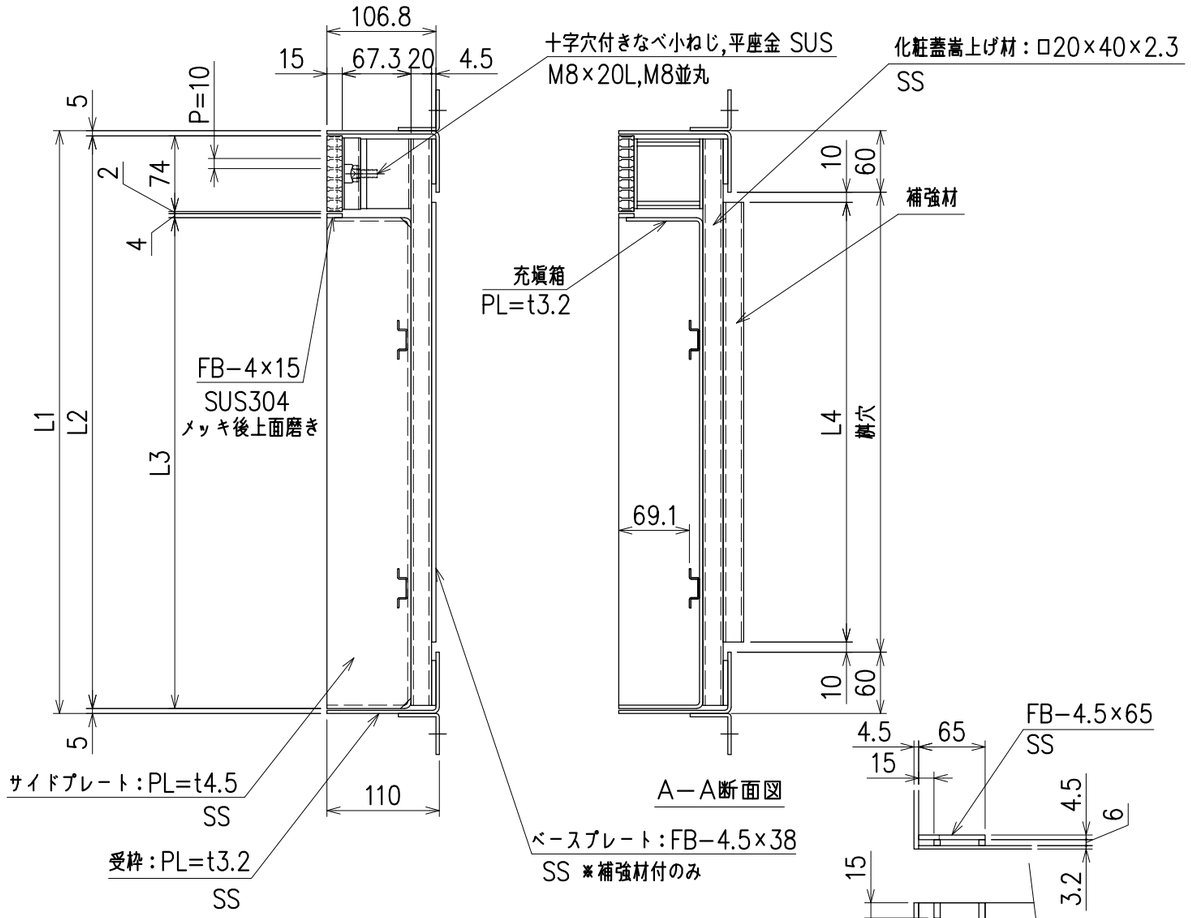

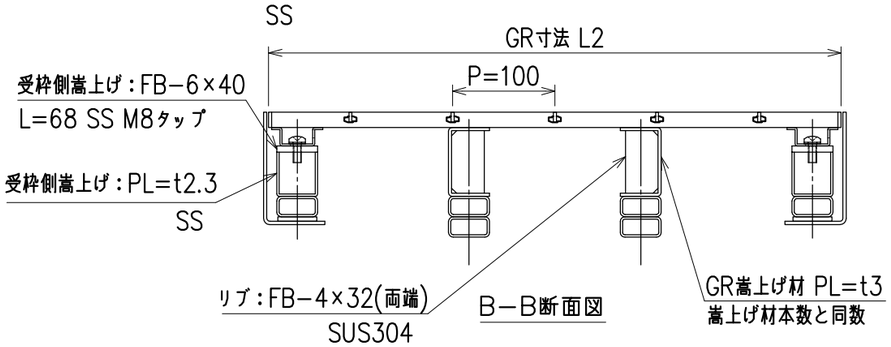

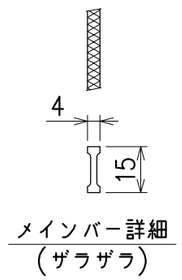

記事

1. グレーチング：SUS304
2. 受　　枠　：スチール(溶融亜鉛メッキ)
3. 目　　地　：SUS304

適用	桝穴□	適応荷重	セット型式	グレーチング型式	受枠型式	L1	L2	L3	L4	L5	GR嵩上げ材本数	補強材／本数
	□300	歩道用	RS−DBS030	RS−DBS30G	RS−DBS030W	420	410	330	−	354	2	−
	□450		RS−DBS045	RS−DBS45G	RS−DBS045W	570	560	480	−	504	3	−
	□600		RS−DBS060	RS−DBS60G	RS−DBS060W	720	710	630	−	654	3	−
	□300	T−2	RS−DBS230	RS−DBS30G	RS−DBS230W	420	410	330	−	354	3	−
	□450		RS−DBS245	RS−DBS45G	RS−DBS245W	570	560	480	430	504	3	□20×40×2.3/1
	□600		RS−DBS260	RS−DBS60G	RS−DBS260W	720	710	630	580	654	4	□20×40×2.3/2

APPROVED BY			WORK NO.
JUDGED BY			
ENG'R IN CHARGE		桝用ザラザラスリムレインシューター Bタイプ(サイドスリット)	DRAWING NO. NSG−1435131−2
CHECKED BY			
DRAWN BY			
DATE DRAWN			
SCALE	1/6	DAIKURE CO., LTD.	

営業所図番

計	
控	
製　作	
管　理	
見　積	
決定図	
申　請	
配布部数	
製　作	
見　積	
決定図	
返　却	
申請図	
日　付	