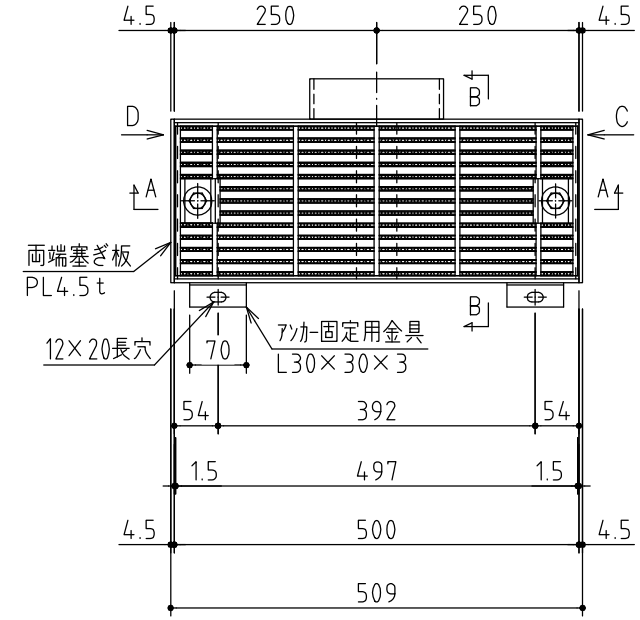

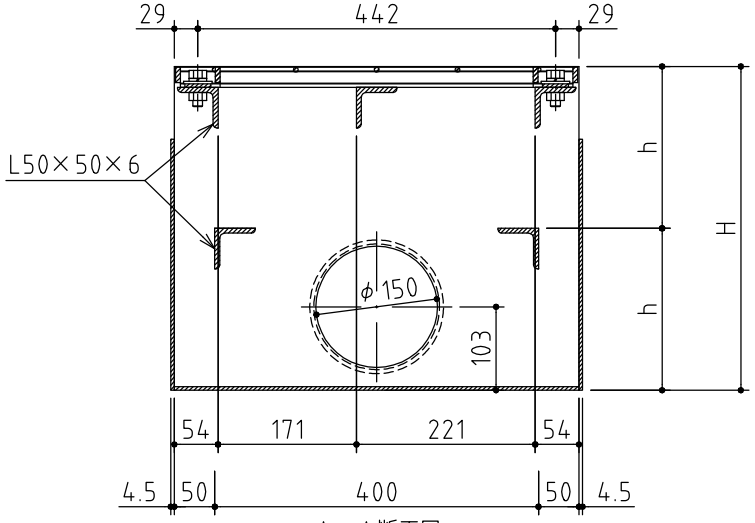

A－A断面図

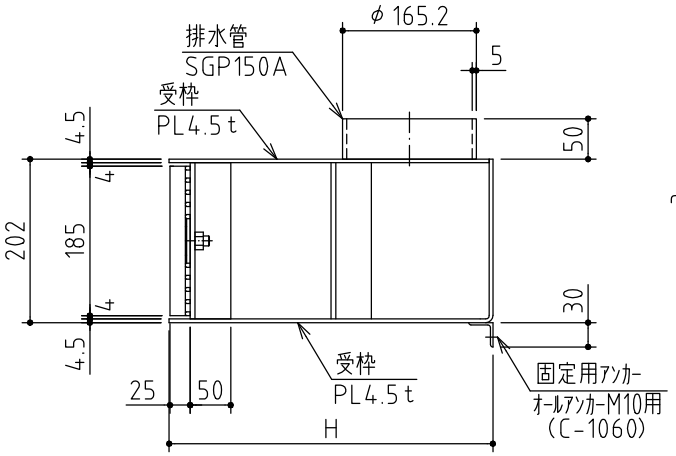

B－B断面図

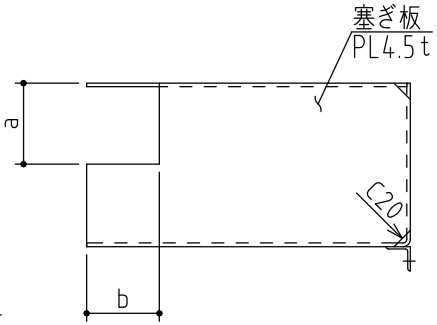

C矢視図
（D矢視は、勝手反対とする。）

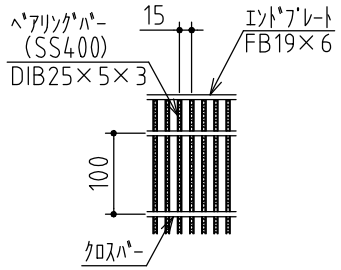

グレーチング構造図

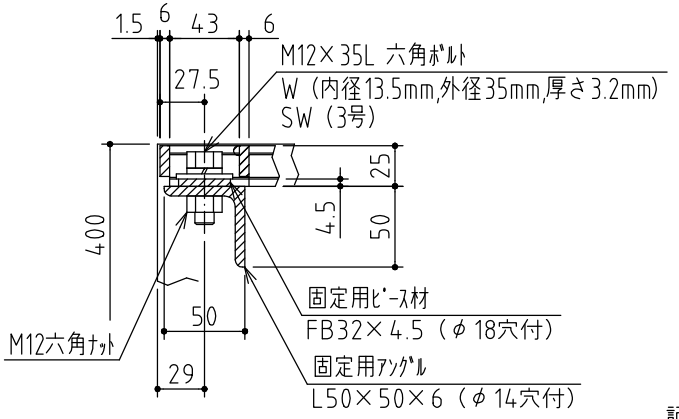

ボルト固定部詳細図

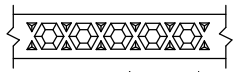

ベアリングバー上面
(D-GRIP)

記 事

1．型　　式	D1F025－S型
	PL4
2．表面処理	グレーチング：亜鉛メッキ
	受　　枠：亜鉛メッキ
3．設計条件	荷重：T－25
	衝撃係数 i ＝0（ベアリングバーに平行）

適用	ザラザラ レインシューター 対応型式	グレーチング 型式	グレーチング 重量（Kg）	受枠 型式	受枠 重量（Kg）	H	h	a	b
	RS-D90B (RS-D10B)	RS-DBD20G	5.3	RS-D90BD2040W	27.5	400	200	100	90
				RS-D90BD2050W	32.4	500	250	100	90
	RS-D15B			RS-D15BD2040W	26.3	400	200	160	160
				RS-D15BD2050W	31.2	500	250	160	160

APPROVED BY	鈴　木		WORK NO.
JUDGED BY	赤　城		
ENG'R IN CHARGE	西　谷	ノンスリップレインシューター詳細図 グレーチング・受枠詳細図 （Dグリップ細目 ボルト固定式）	DRAWING NO. GM23E40432D (22TD1505K01)
CHECKED BY	西　谷		
DRAWN BY	森　田		
DATE DRAWN	2022/9/30		
SCALE	FREE	DAIKURE CO., LTD.	