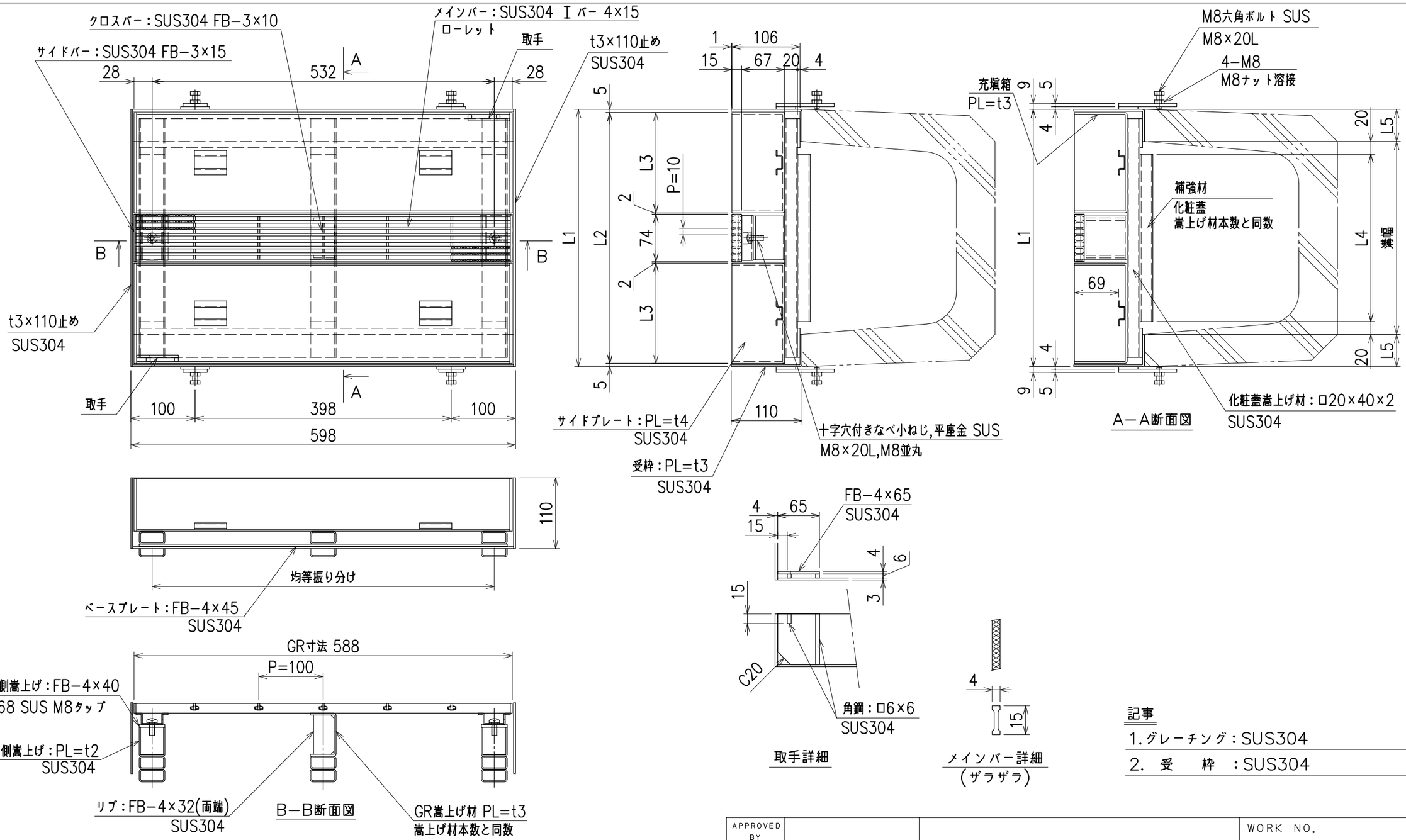

記事

1. グレーチング：SUS304
2. 受　　枠　：SUS304

適用	溝幅	適応荷重	セット型式	グレーチング型式	受枠型式	L1	L2	L3	L4	L5	GR嵩上げ材本数	補強材／本数
	150	歩道用	RS−CCC015	RS−CCC15G	RS−CCC015W	210	200	61	−	30	3	−
	180		RS−CCC018	RS−CCC18G	RS−CCC018W	250	240	81	−	35	3	−
	240		RS−CCC024	RS−CCC24G	RS−CCC024W	330	320	121	−	45	3	−
	300		RS−CCC030	RS−CCC30G	RS−CCC030W	400	390	156	−	50	3	−
	150	T−2	RS−CCC215	RS−CCC15G	RS−CCC215W	210	200	61	−	30	3	−
	180		RS−CCC218	RS−CCC18G	RS−CCC218W	250	240	81	−	35	3	−
	240		RS−CCC224	RS−CCC24G	RS−CCC224W	330	320	121	200	45	3	□20×40×2/3
	300		RS−CCC230	RS−CCC30G	RS−CCC230W	400	390	156	260	50	3	□20×40×2/3

APPROVED BY			WORK NO.
JUDGED BY			
ENG'R IN CHARGE		掃除口用ザラザラスリムレインシューター Cタイプ(センタースリット)	DRAWING NO. NSG−1435115−3
CHECKED BY			
DRAWN BY			
DATE DRAWN			
SCALE	1/6	DAIKURE CO., LTD.	

営業所図番

計	
控	
製作	
管理	
見積	
決定図	
申請	
配布部数	
製作	
見積	
決定図	
返却	
申請図	
日付	