C枠タイプ　※本図水抜孔はAタイプ

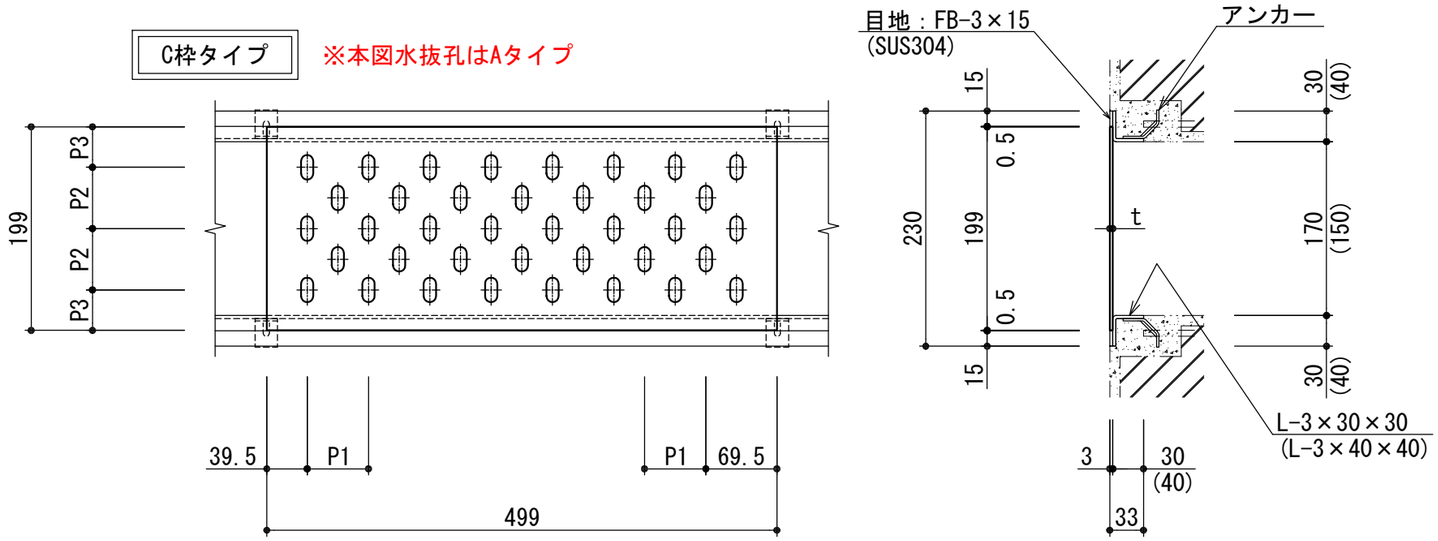

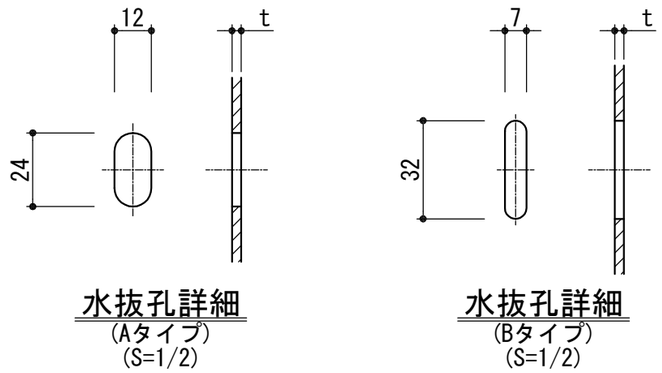

水抜孔詳細
(Aタイプ)
(S=1/2)

水抜孔詳細
(Bタイプ)
(S=1/2)

DN枠タイプ　※本図水抜孔はAタイプ

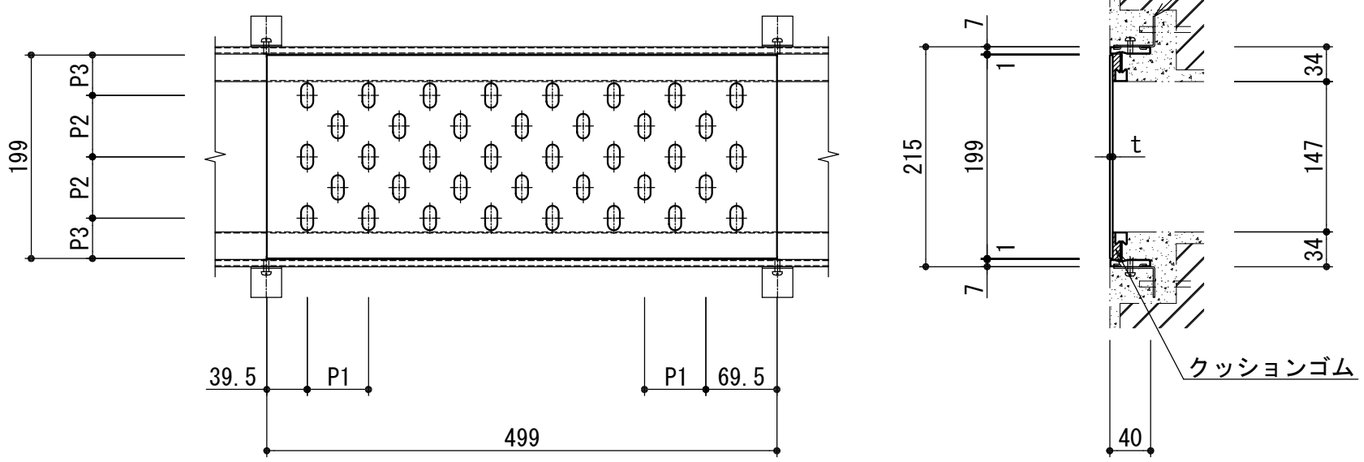

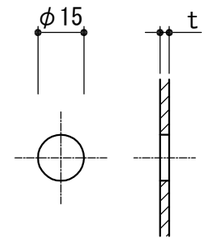

水抜孔詳細
(Eタイプ)
(S=1/2)

PZ枠タイプ　※本図水抜孔はAタイプ

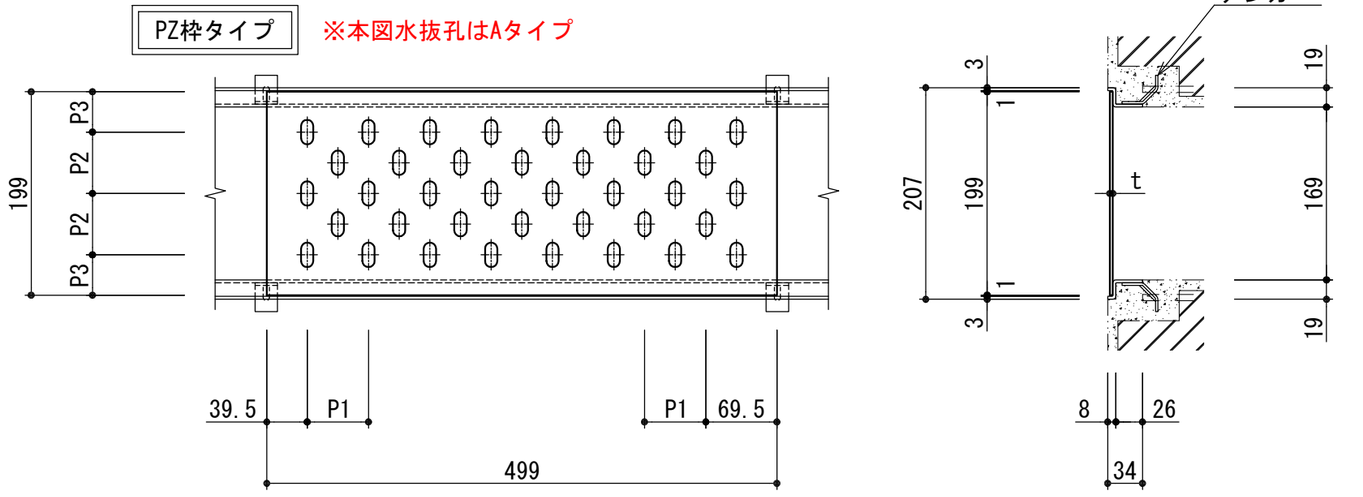

ピット用溝蓋(プレート)					荷重条件
型　式	板厚 t	ピッチ P1	ピッチ P2	ピッチ P3	横断
NPD-A-20	3t	60	60	39.5	人
	4t				
NPD-B-20	3t	60	60	39.5	人
	4t				
NPD-E-20	3t	60	60	39.5	人
	4t				

記 事

1．タイプ　：　プレートタイプ

2．材質　　：　SUS304

APPROVED BY			WORK NO.
JUDGED BY			
ENG'R IN CHARGE			DRAWING NO.
CHECKED BY			
DRAWN BY			
DATE DRAWN			
SCALE	1/6	DAIKURE CO., LTD.	