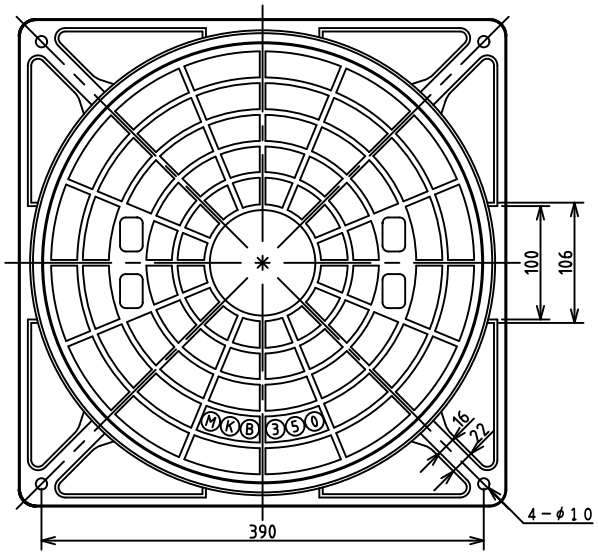

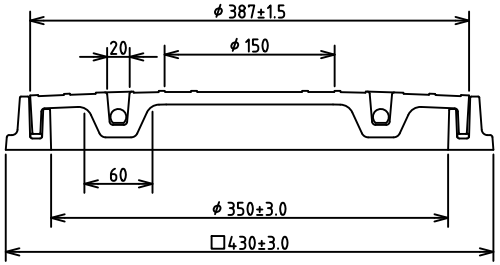

蓋・受枠断面詳細図

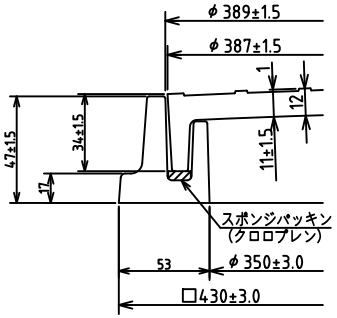

取手部断面詳細図

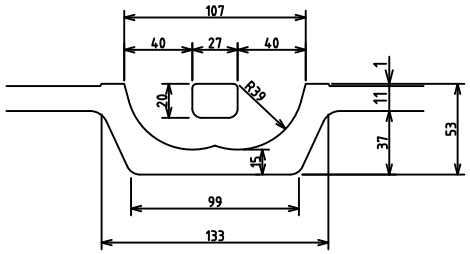

名　称	材　質	安　全　荷　重	破　壊　荷　重	参考質量
受枠	FRP			3.0kg
蓋	FRP	10kN{1020kgf}	40kN{4082kgf}	3.2kg

APPROVED BY			WORK NO.
JUDGED BY			
ENQ'R IN CHARGE		FRPマンホール 蓋・受枠詳細図 MK－PB350	DRAWING NO.
CHECKED BY			
DRAWN BY			
DATE DRAWN			
SCALE	1/4,1/2	DAIKURE CO., LTD.	