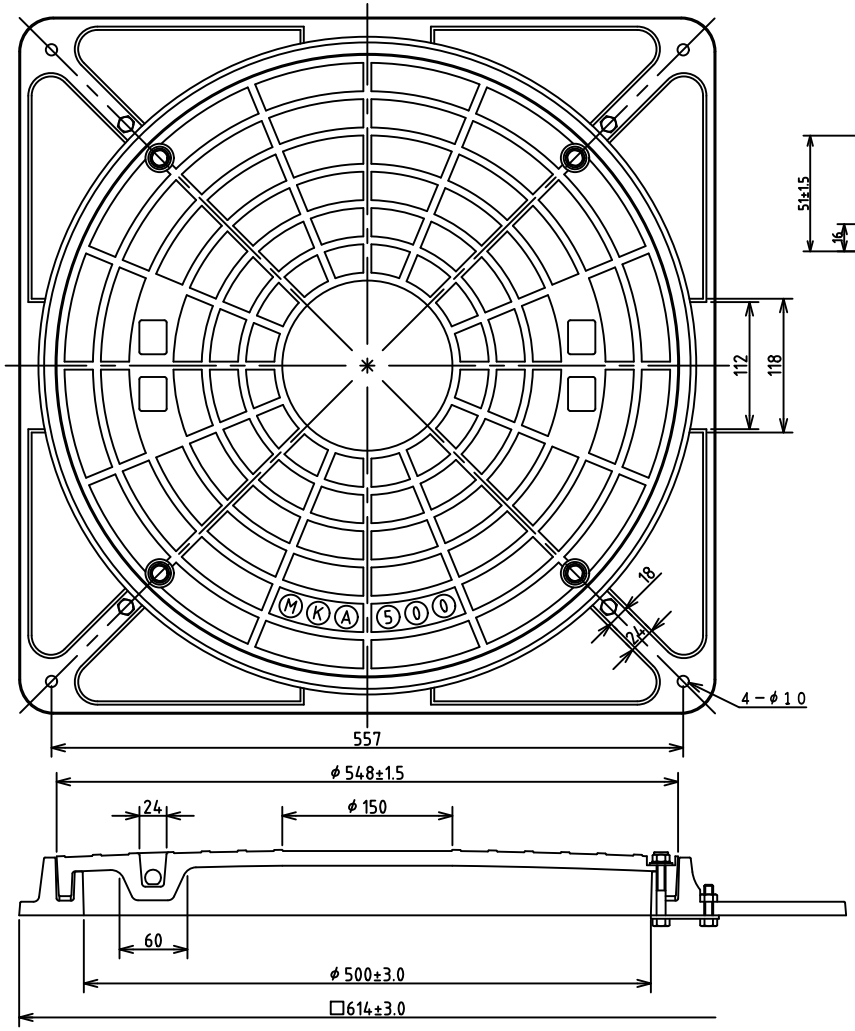

蓋・受枠・ロック部断面詳細図

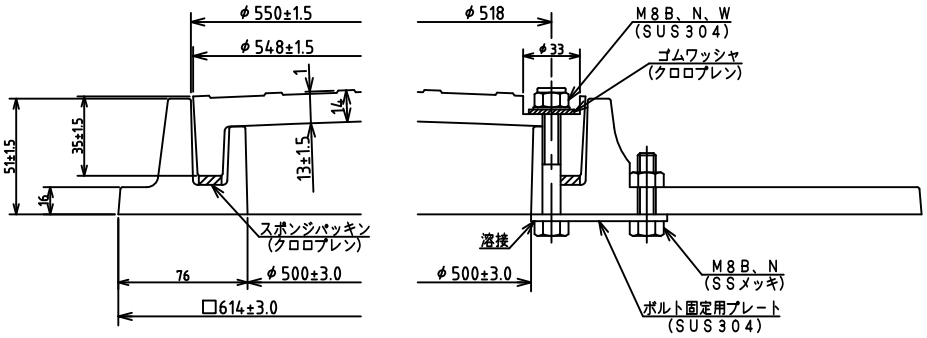

取手部断面詳細図

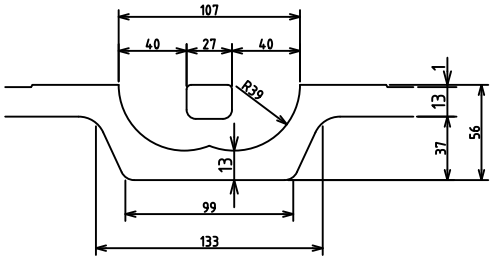

名称	材質	安全荷重	破壊荷重	参考質量
受枠	FRP			6.3kg
蓋	FRP	5kN{510kgf}	20kN{2041kgf}	7.1kg

APPROVED BY			WORK NO.
JUDGED BY			
ENQ'R IN CHARGE		FRPマンホール 蓋・受枠詳細図 MK-PAML504 (ボルト締めロック4箇所)	DRAWING NO.
CHECKED BY			
DRAWN BY			
DATE DRAWN			
SCALE	1/4,1/2	DAIKURE CO., LTD.	