図　面　変　更	

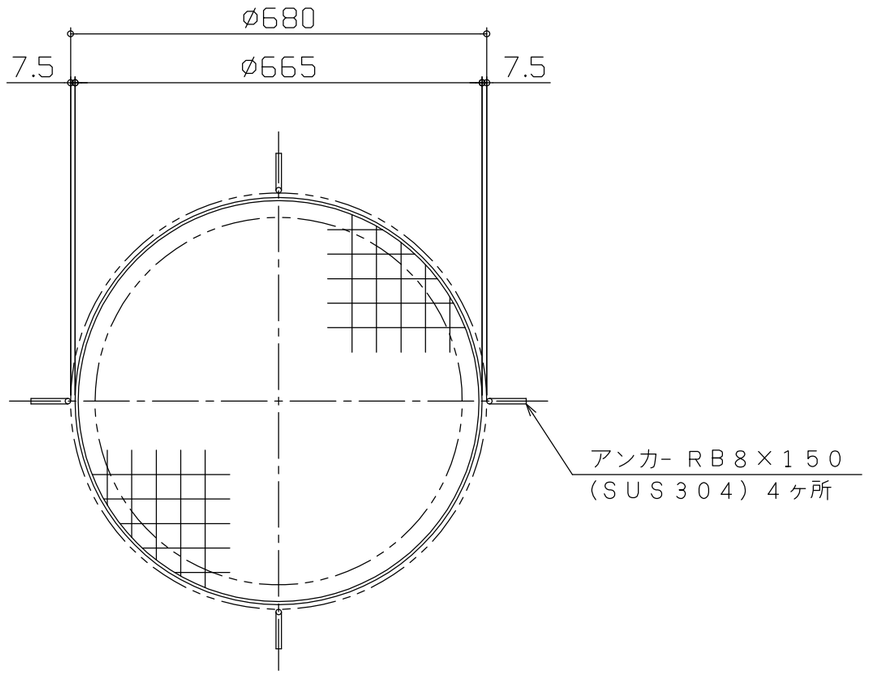

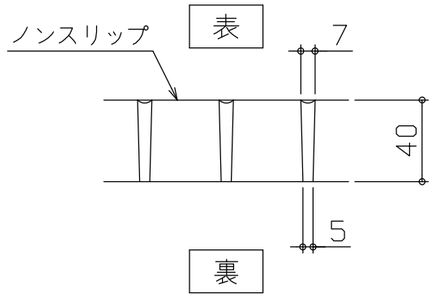

ＦＲＰグレーチング断面図

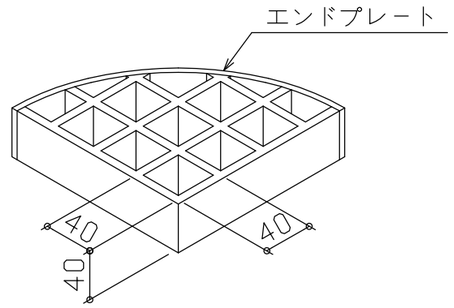

ＦＲＰグレーチング詳細

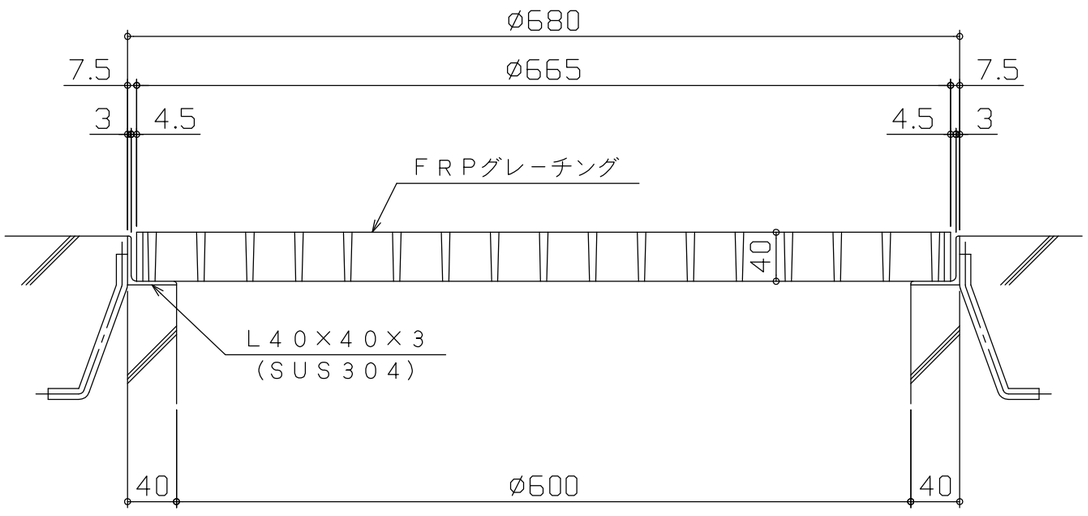

断面詳細　S＝1／5

注記

1）型式：ＦＮ－６Ｓ４４０型（ノンスリップタイプ）

2）色：グレー（クリア塗装）

符号	品名	寸法	数量	材質	重量	備考
	受枠	φ680	1組	SUS304	4	
	ＦＲＰグレーチング	φ665×t40	1	ＦＲＰ	7	

承認	検図	担当	製図	3角法		マンホールカバー
	安浦工場 '23. 5.19 竹谷		安浦工場 '23. 5.19 水津	尺度	1/10,1/5	ＦＲＭ－６００
				年月日	2023年5月19日	ＦＲＰグレーチング割付図

株式会社 ダイクレ 安浦工場	工番		個数		図番	FG-3-230024-501