図 面 変 更	

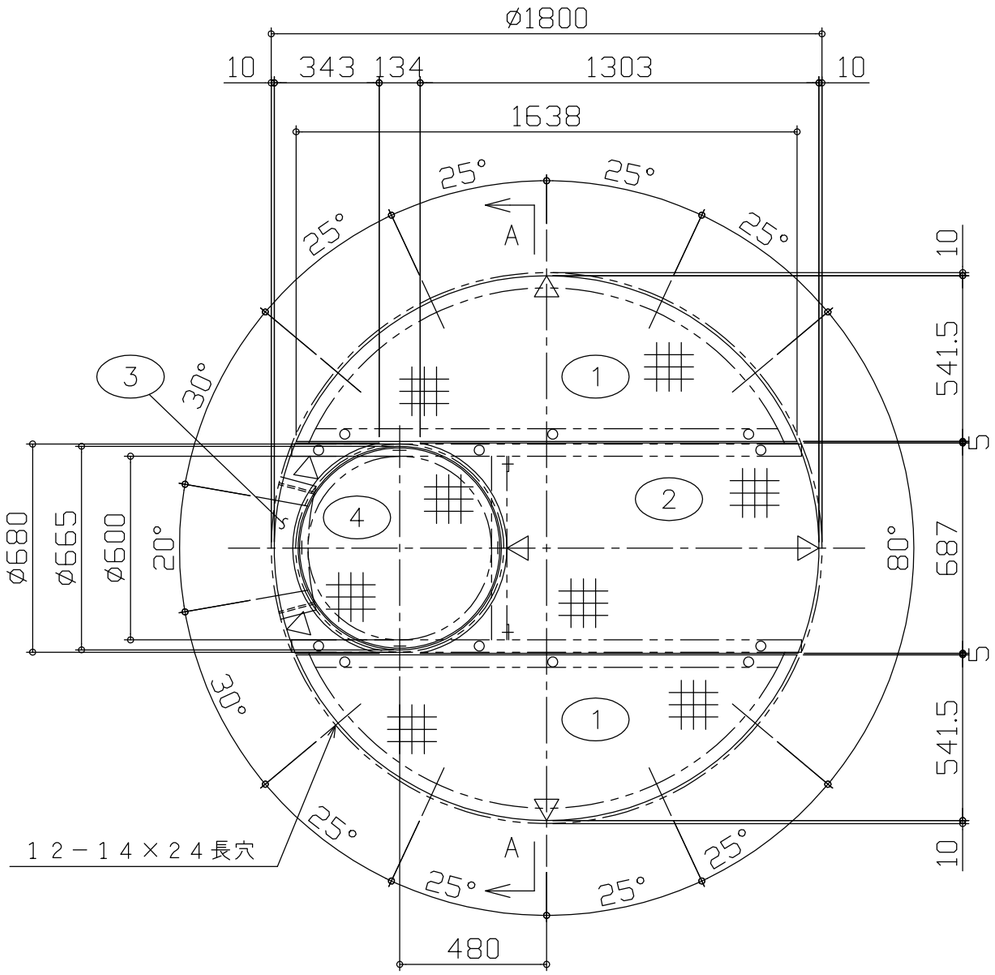

平面図　S＝1／20

製作数：1ヶ所

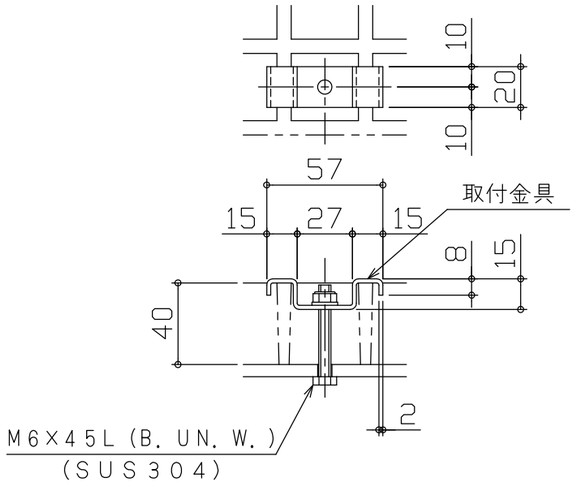

取付金具詳細　S＝1／3

FF－2型

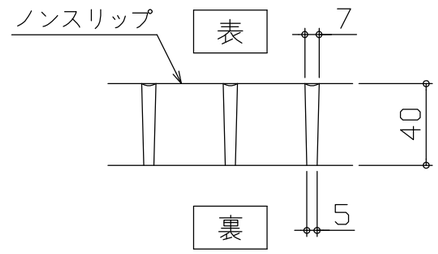

FRPグレーチング断面図

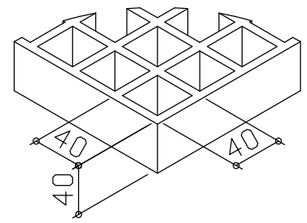

FRPグレーチング詳細

注記

1）型式：FN－6S440型（ノンスリップタイプ）

2）色：グレー（クリア塗装）

3）図中△印は全てカットエンド

4）取付金具：○印　FF－2型（SUS304）

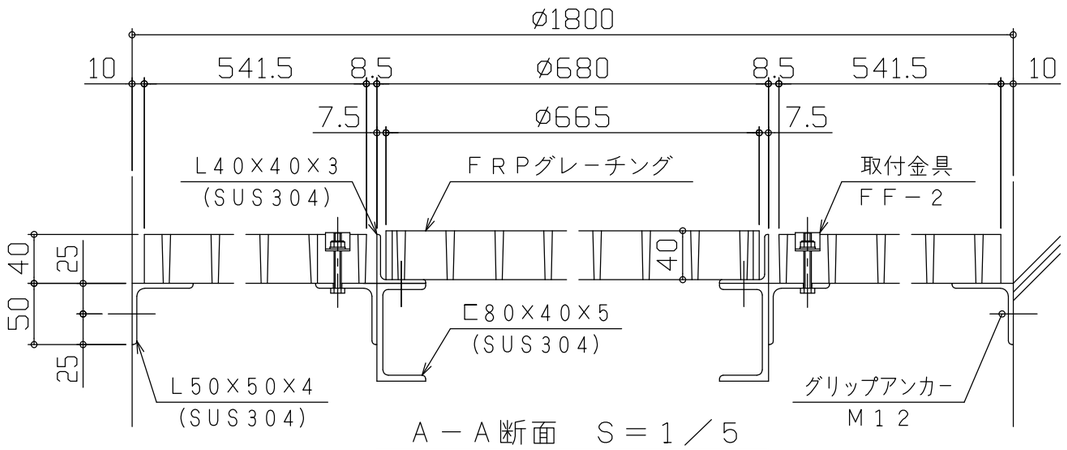

A－A断面　S＝1／5

符号	品名	寸法	数量	材質	重量	備考
	取付ボルト	M12×25L (B. W.)	12組	SUS304		
	グリップアンカー	M12×50L (SGA-12M)	12	SUS		サンコーテクノ
	皿ボルト	M8×20L (B. N. W.)	4組	SUS304		
	固定金具	M12×30L (B. N. W.)	2組	SUS304		
	受枠	φ1800	1組	SUS304	50	
	取付金具	FF-2	13組	SUS304		予備5%含む
4	FRPグレーチング	φ665×t40	1	FRP	7	
3	↕	343×687×t40	1	↕	2	
2	↕	1303×687×t40	1	↕	14	
1	FRPグレーチング	1638×541.5×t40	2	FRP	24	

承認	検図	担当	製図	3角法	
	安浦工場 '23. 5.19 竹谷		安浦工場 '23. 5.19 水津	尺度	1/20,1/5
				年月日	2023年5月19日

FRM－1800AM

FRPグレーチング割付図

株式会社 ダイクレ 安浦工場

工番		個数		図番	FG-3-230024-511