図 面 変 更	

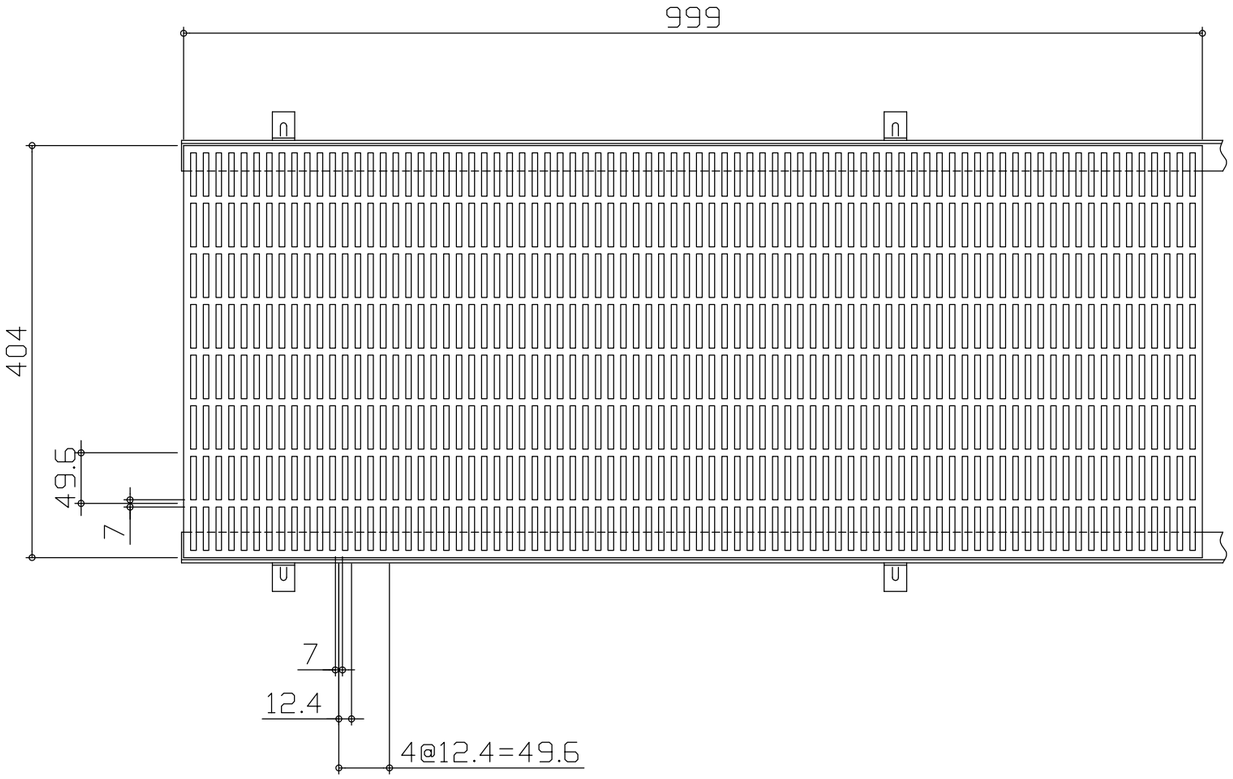

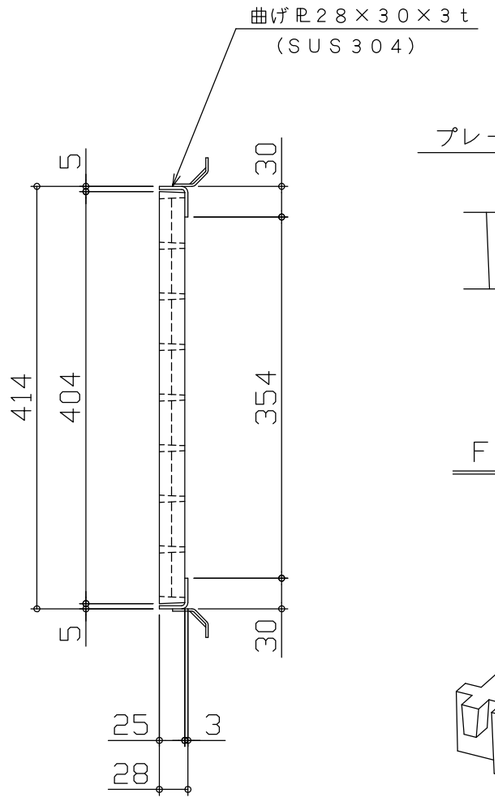

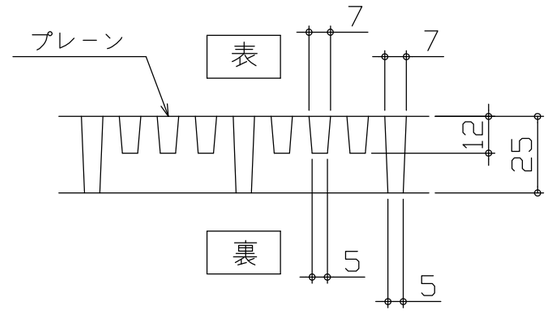

ＦＲＰグレーチング断面図

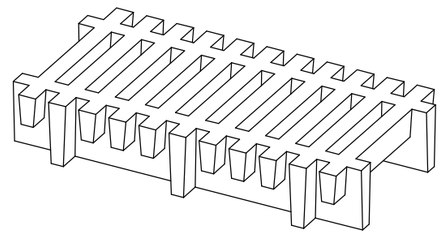

ＦＲＰグレーチング詳細

注記

1）型式：ＦＥＧ$\overline{0}$－３５Ａ型（プレーンタイプ）

2）色：アイボリー（アクリルウレタン塗装）

符号	品名	寸法	数量	材質	重量	備考

承認	検図	担当	製図	3角法		エコ細目ＦＲＰグレーチング みぞ幅３５０用（受枠付） 標準図
	安浦工場 '23. 5.19 竹谷		安浦工場 '23. 5.19 水津	尺度	1/6	
				年月日	2023年5月19日	

株式会社 ダイクレ 安浦工場	工番		個数		図番	FG-3-230024-216