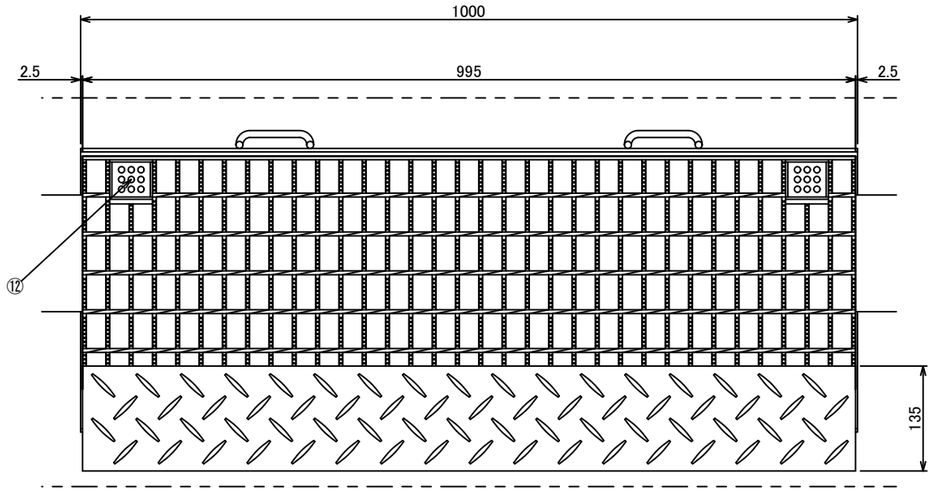

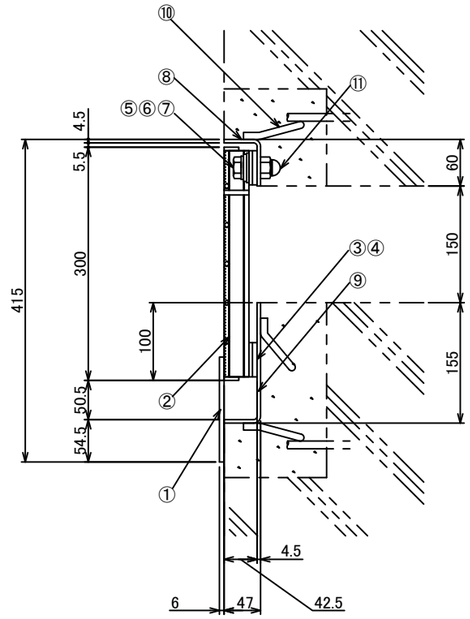

部品表

部番	品名	材質	処理
①	チェッカープレート(t=6)	SS400	溶融亜鉛めっき
②	グレーチング(R5MO32-S)		
③	ベースプレート		
④	平ゴム	SBR	ー
⑤	六角ボルト(M16)	SS400	電気めっき
⑥	ワッシャー	SS400	
⑦	ゴム	CR	ー
⑧	固定側受枠	SS400	溶融亜鉛めっき
⑨	スライド側受枠		
⑩	アンカー	SR235	
⑪	袋付き六角Uナット	SS400	電気めっき
⑫	ボルトキャップ	SUS304	ー

記　事

1. 荷重条件　　：　T－20 、T－14 (i＝0)【通常時】
2. 変位量　X方向　：　±50mm
   Y方向　：　±50mm
   Z方向　：　±10mm
3. 重量　：　本体　22.1kg　　受枠　11.4kg

承認者			工事番号
検図者	浜　崎		
作図者	木　崎	エキスパンションジョイントカバー グレーチングタイプ(普通目) クリアランス:150 mm 型式:DXRM32-15A	図面番号 14DM0112-1-0
製図日	2015/01/30		
尺度	FREE		

株式会社　ダイクレ