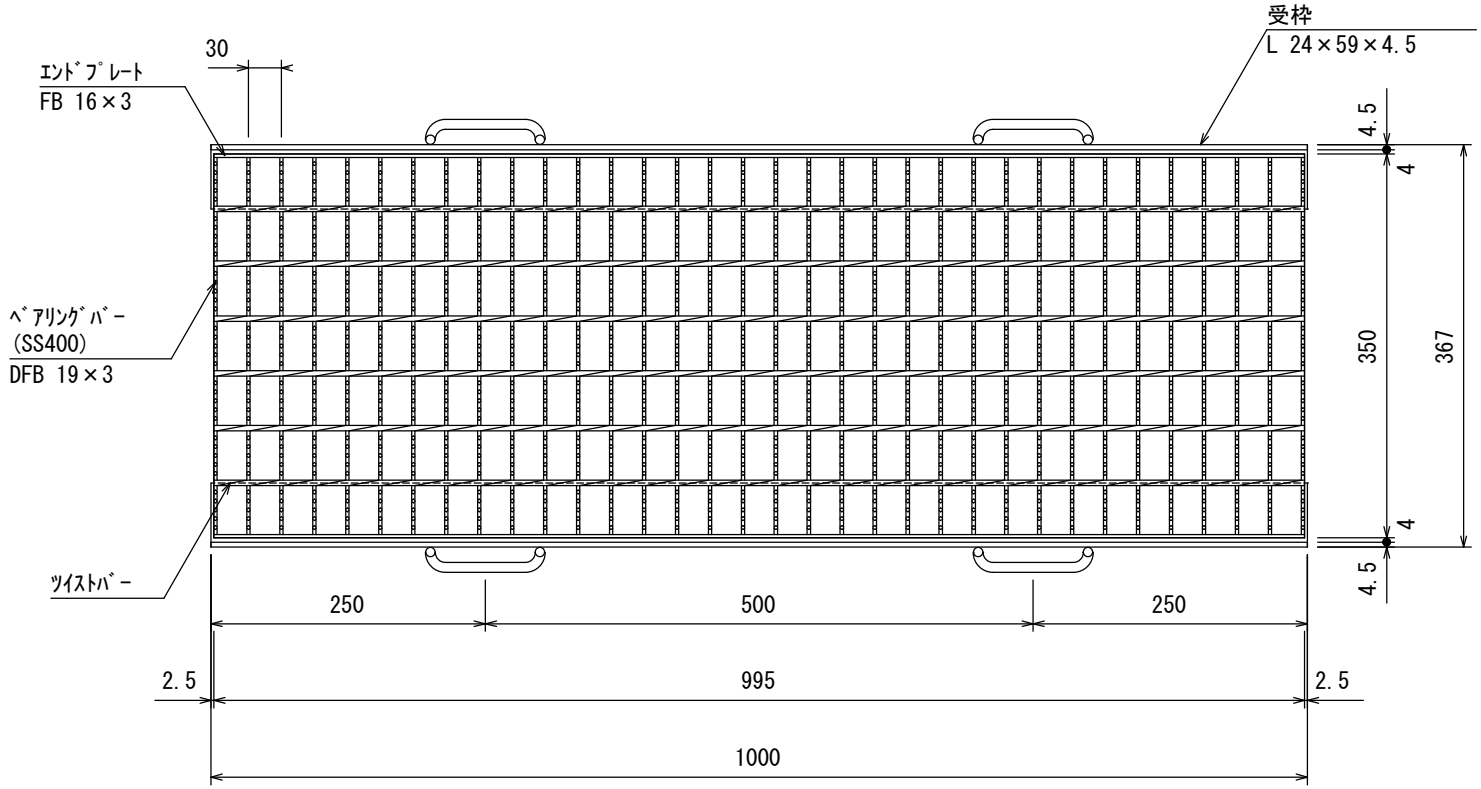

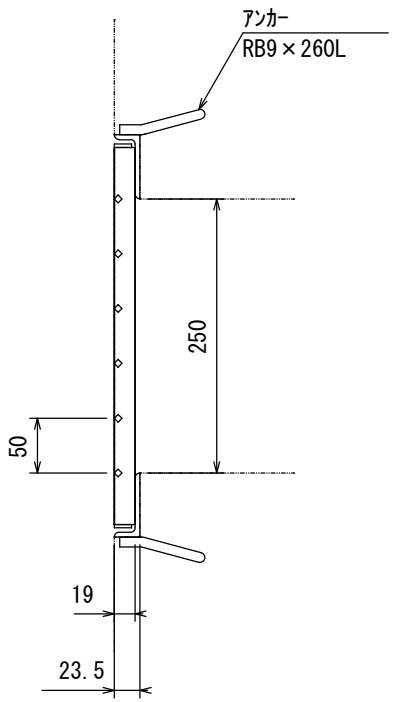

ベアリングバー上面
(D-GRIP)

記 事

1．型式　D5P019-25　　D-GRIP50

2．表面処理

グレーチング：亜鉛メッキ

受　　枠　　：黒ペイント

承認者			工事番号
検図者			
作図者		歩道用（Ｄ－ＧＲＩＰ５０）・２５０用	図面番号
製図日	2025/01/30		
尺度	1/7		
営業所図番			

ＧＲ	7.2 kg
受 枠	6.0 kg
総重量	13.2 kg

株式会社　ダイクレ