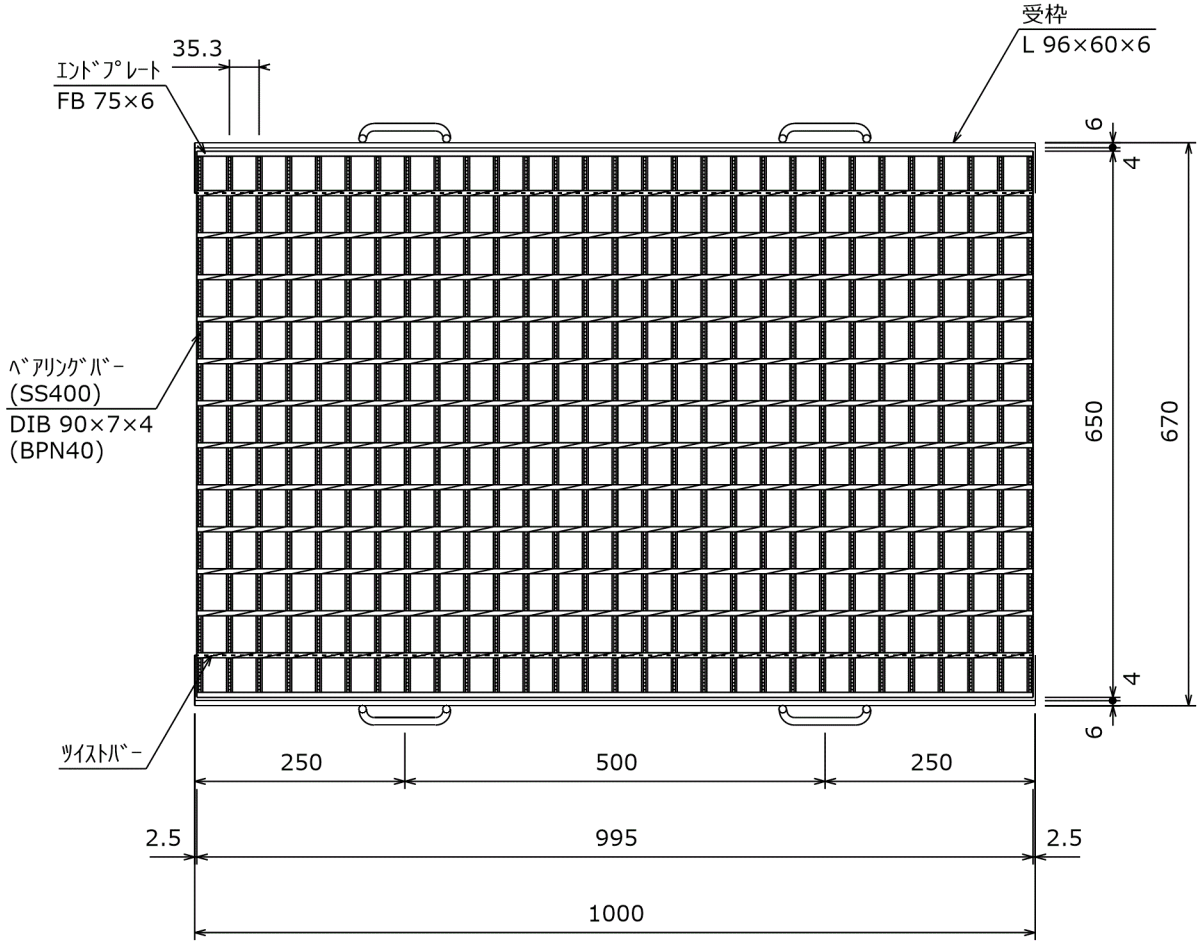

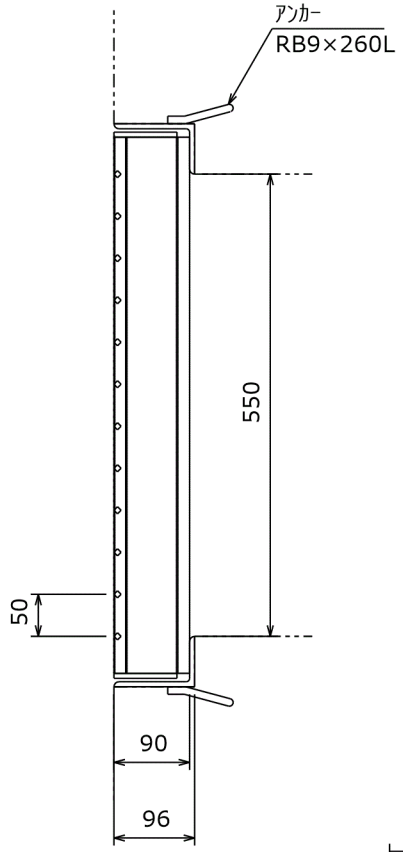

ベアリングバー上面
(D-GRIP)

記 事

1．型式　D5MO90－55　D-GRIP50

2．表面処理

グレーチング：亜鉛メッキ

受　枠　：黒ペイント

承認者		一般用　Dグリップ（BPN40） 普通目ピッチ　３５.３	工事番号
検図者			
作図者		溝幅５５０　側溝用 (車両進行方向：主部材と直角) Ｔ－２５	図面番号
製図日	2023/03/03		
尺度	1/9		
営業所図番			

ＧＲ	76.3 kg
受 枠	14.3 kg
総重量	90.6 kg

株式会社　ダイクレ