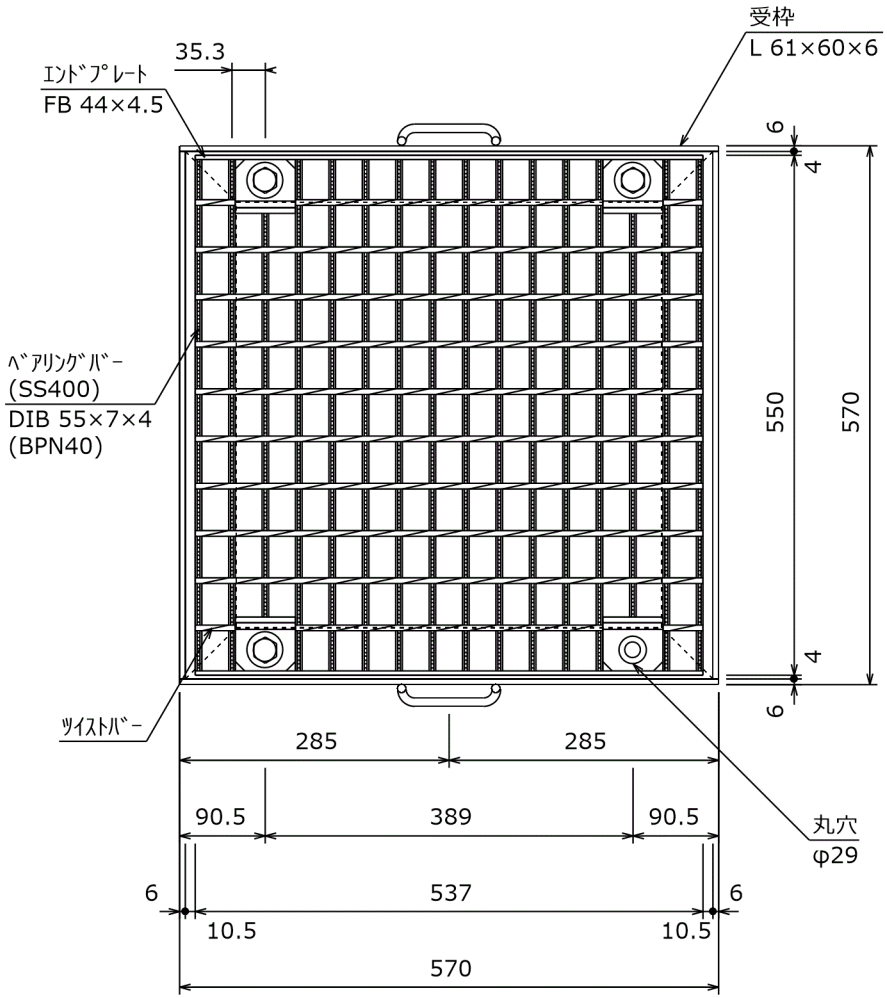

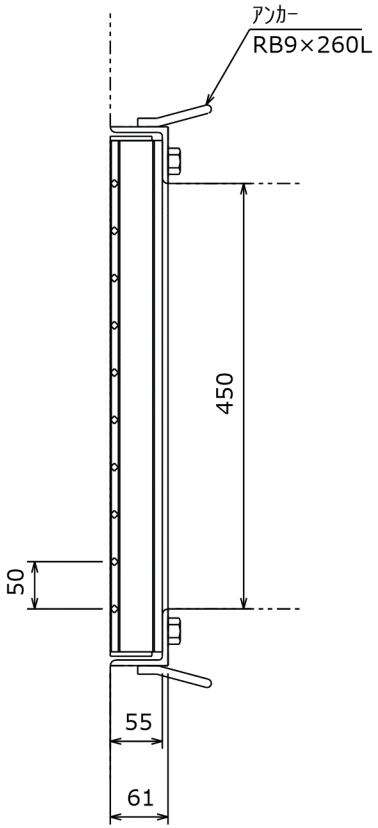

ベアリングバー上面
(D-GRIP)

記 事

1．型式　Ｄ５ＭＤ５５－４５Ｖ　D-ＧＲＩＰ５０

2．表面処理

グレーチング：亜鉛メッキ

受　枠　：黒ペイント

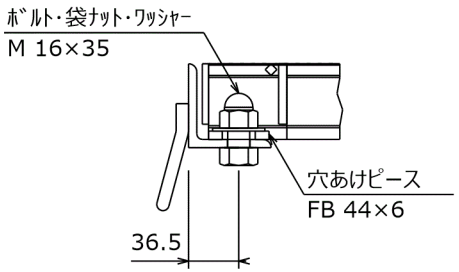

ボルト固定部詳細

ＧＲ	22.6 kg
受 枠	12.5 kg
総重量	35.1 kg

承認者		ボルト式ゴム無し　Dｸﾞﾘｯﾌﾟ(BPN40) 普通目ピッチ　３５.３	工事番号
検図者			
作図者		桝穴　４５０×４５０ (車両進行方向：主部材と平行) Ｔ－２０	図面番号
製図日	2023/04/26		
尺度	1/8		
営業所図番			

株式会社　ダイクレ