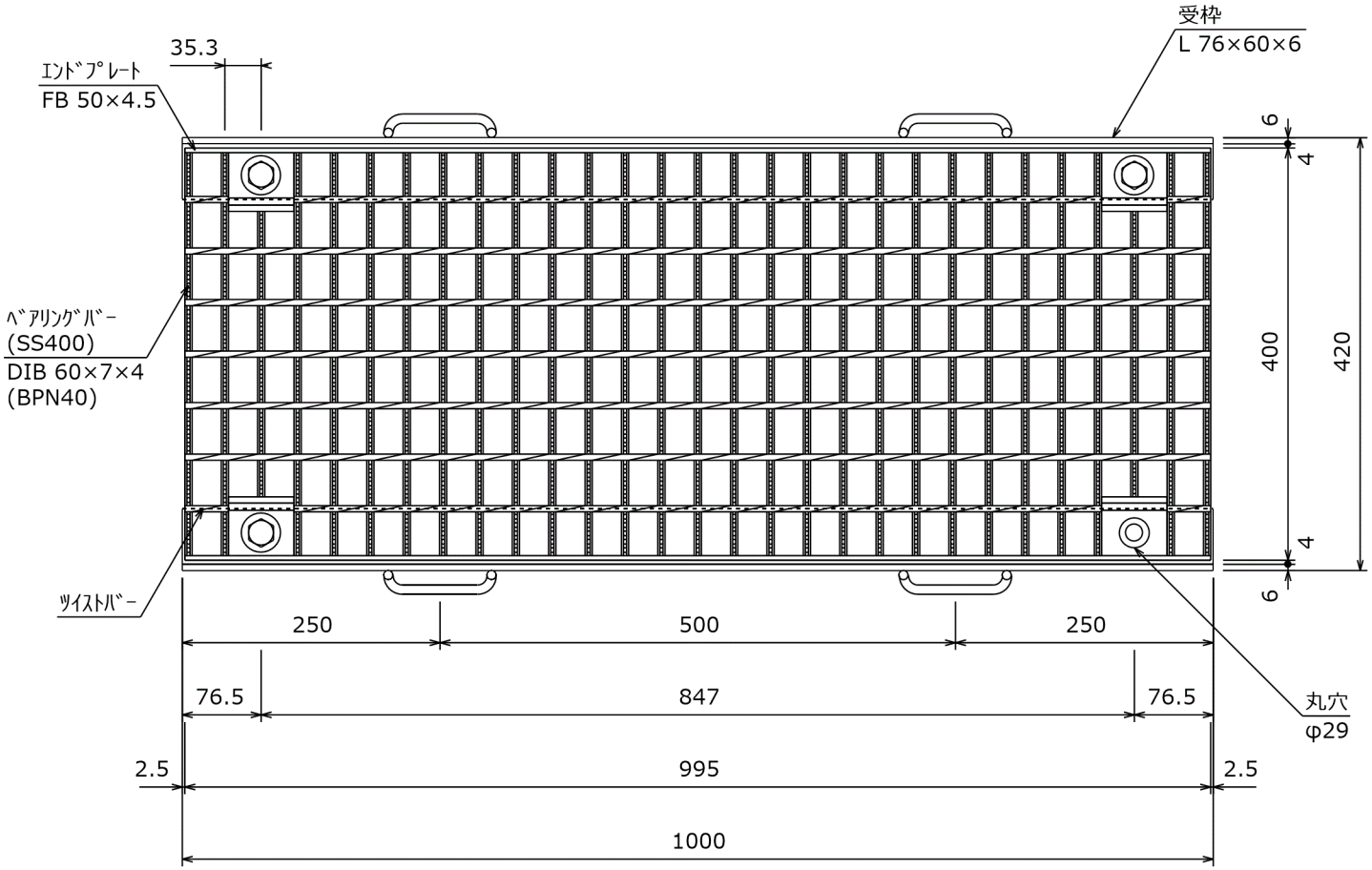

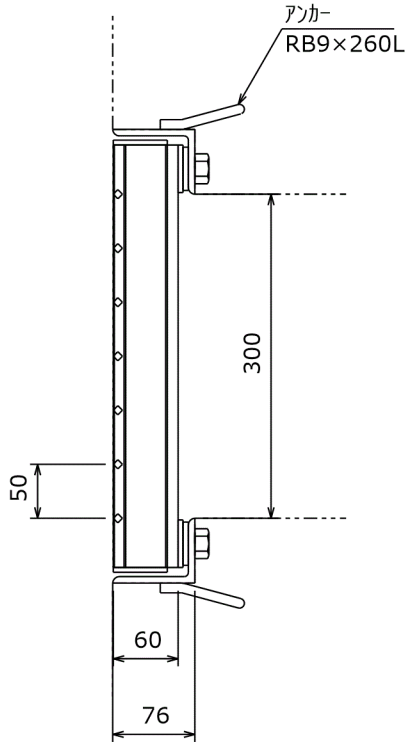

ベアリングバー上面
(D-GRIP)

記 事

1．型式　Ｄ５ＭＣ６０Ｒ３０　D-ＧＲＩＰ５０

2．表面処理

グレーチング：亜鉛メッキ

受　枠　：黒ペイント

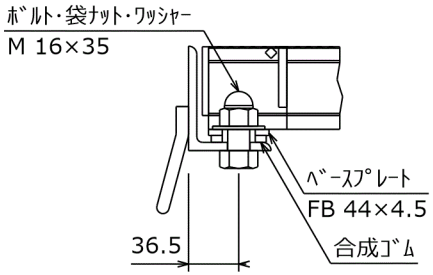

ボルト固定部詳細

ＧＲ	36.5 kg
受 枠	13.0 kg
総重量	49.5 kg

承認者		ボルト固定　Dグリップ（BPN40）	工事番号
検図者		普通目ピッチ　３５.３	
作図者		溝幅３００　横断用	図面番号
製図日	2023/02/28	(車両進行方向：主部材と平行)	
尺度	1/7	一般用 T-25	
営業所図番			

株式会社　ダイクレ