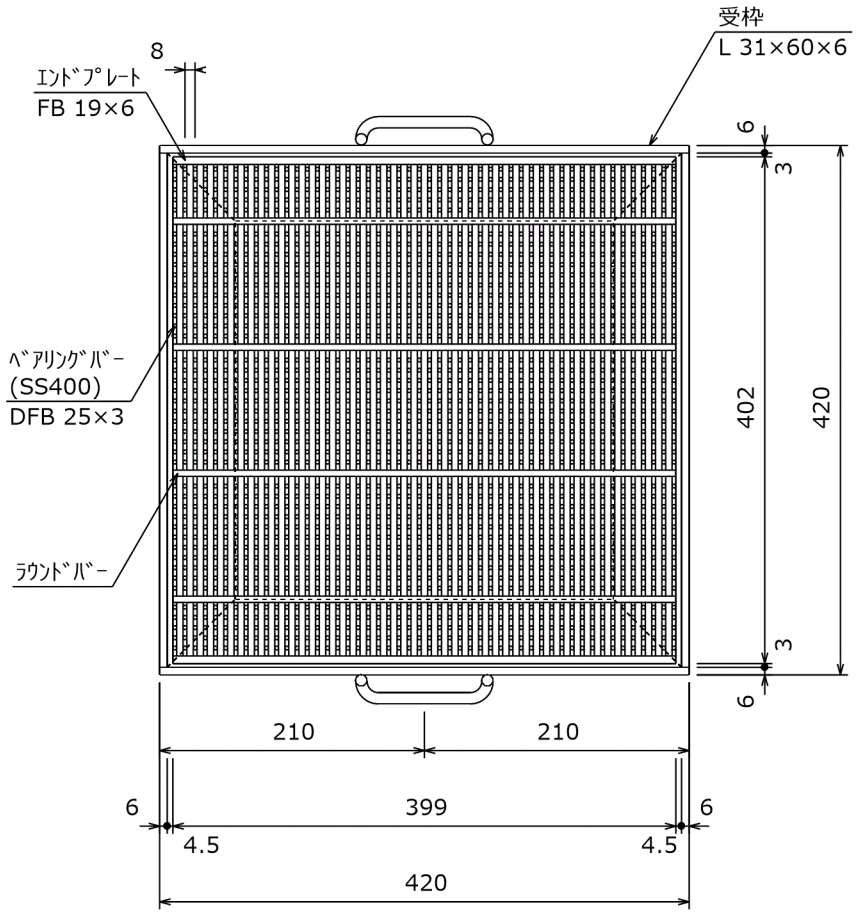

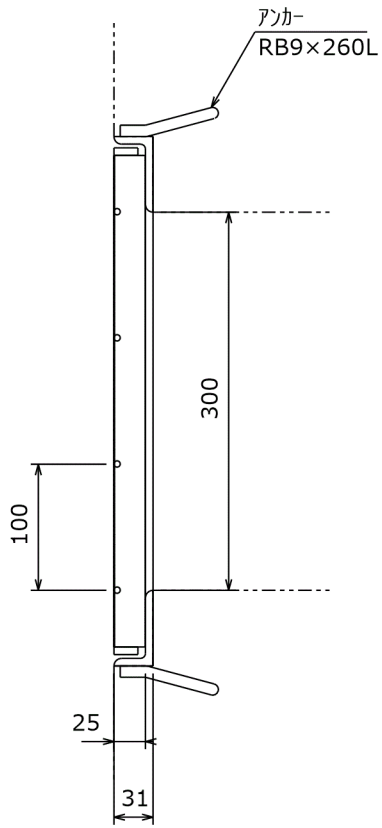

(D-GRIP)

記 事

1．型式　D1GD25-33　D-GRIP極細目

2．表面処理

グレーチング：亜鉛メッキ

受　枠　：黒ペイント

承認者			工事番号
検図者			
作図者		極細目(D-GRIP)･ますぶた □300用･T-14.6	図面番号
製図日	2025/05/15		
尺度	1/6		
営業所図番			

ＧＲ	12.6 kg
受 枠	6.3 kg
総重量	18.9 kg

株式会社　ダイクレ