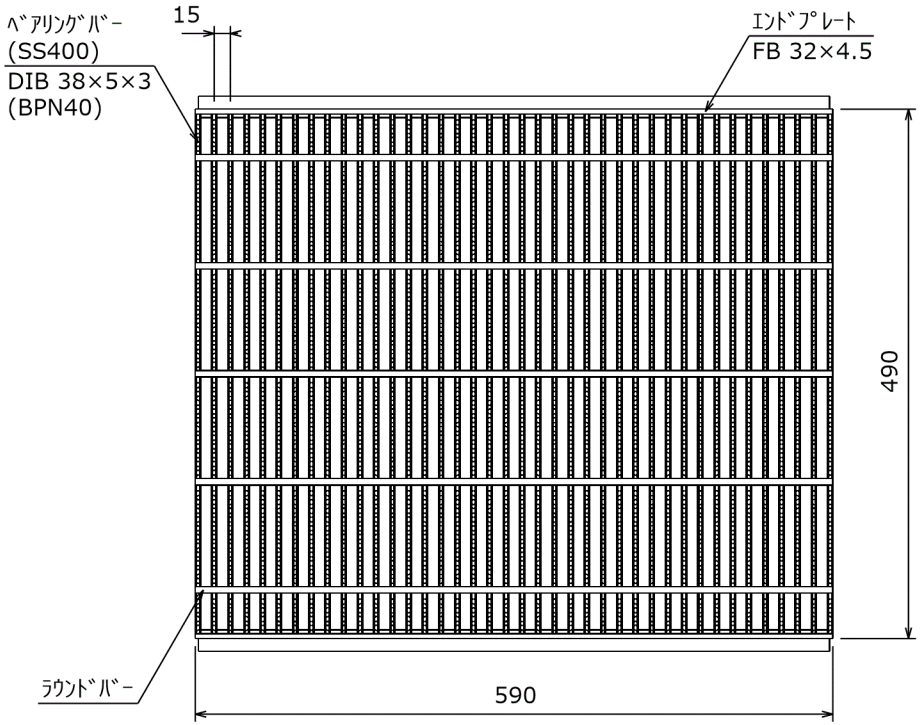

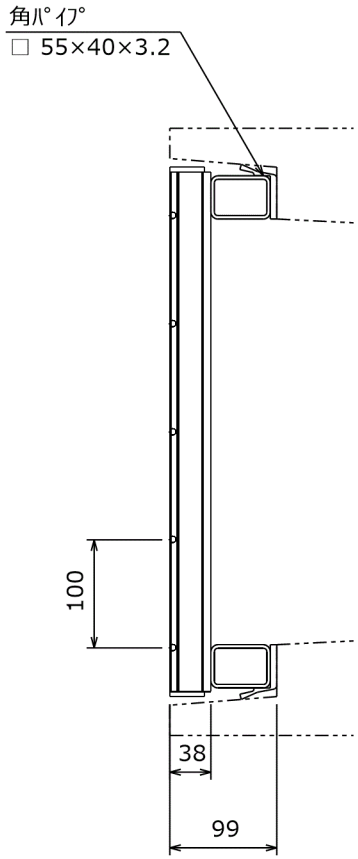

ベアリングバー上面
(D-GRIP)

記 事

1．型式　Ｄ１ＦＫ３８ＢＡ４９　D-ＧＲＩＰ細目

2．表面処理

グレーチング：亜鉛メッキ

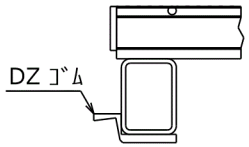

ＤＺゴム詳細

ＧＲ　29.5 kg
総重量　29.5 kg

承認者		かさあげ　一般側溝タイプ Ｄグリップ　細目ピッチ １５	工事番号
検図者			
作図者		溝幅４００　側溝用 (車両進行方向：主部材と直角) ＤＺゴム付　Ｔ－１４	図面番号
製図日	2023/03/20		
尺度	1/7		
営業所図番			

株式会社　ダイクレ