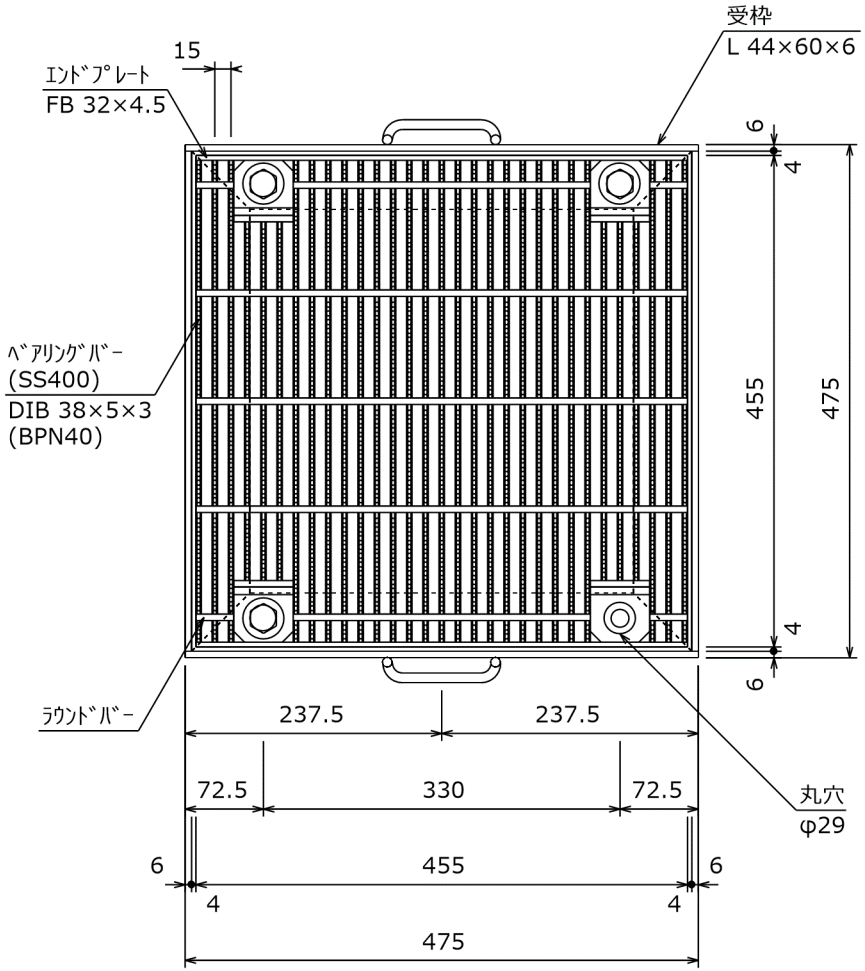

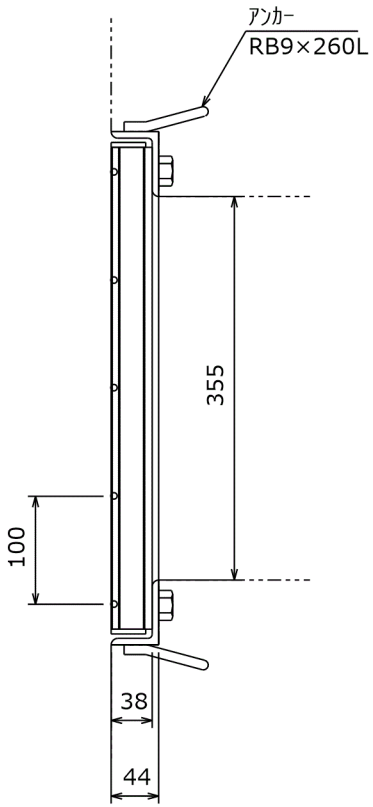

ベアリングバー上面
(D-GRIP)

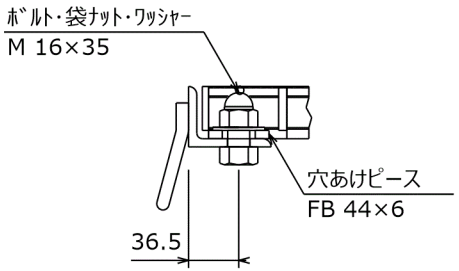

ボルト固定部詳細

記 事

1．型式　Ｄ１ＦＤ３８－３５Ｖ　D-ＧＲＩＰ細目

2．表面処理

グレーチング：亜鉛メッキ

受　枠　：黒ペイント

承認者		ボルト式ゴム無し Dｸﾞﾘｯﾌﾟ(BPN40) 細目ﾋﾟｯﾁ　１５	工事番号
検図者			
作図者		桝穴　３５０×３５０ (車両進行方向：主部材と平行) T-25･T-20･T-14･T-6	図面番号
製図日	2023/05/09		
尺度	1/7		
営業所図番			

ＧＲ	17.3 kg
受 枠	8.8 kg
総重量	26.1 kg

株式会社　ダイクレ