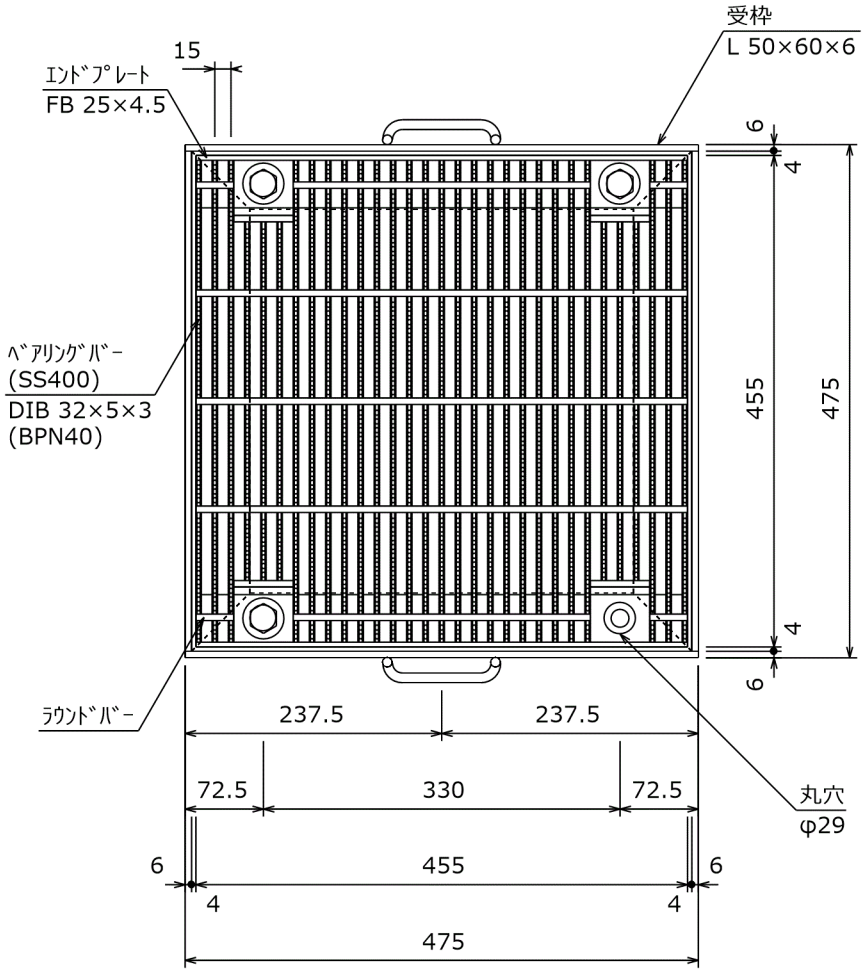

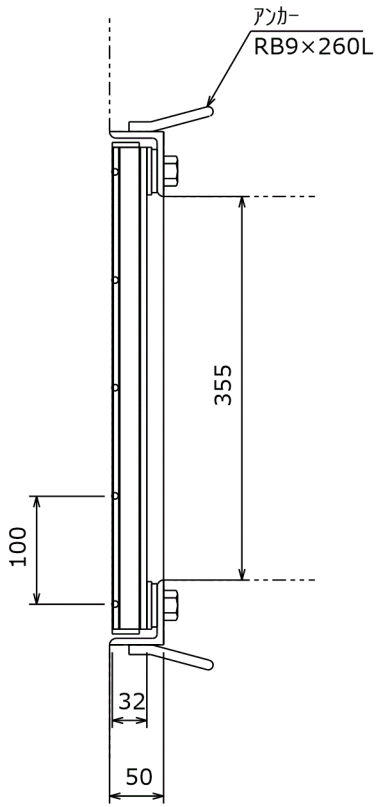

ベアリングバー上面
(D-GRIP)

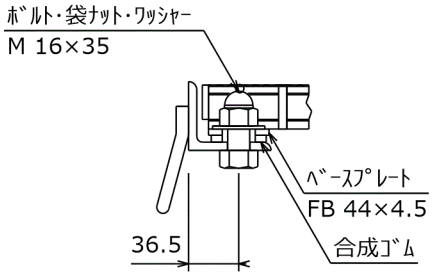

ボルト固定部詳細

記 事

1．型式　Ｄ１ＦＤ３２－３５Ｂ　D-ＧＲＩＰ細目

2．表面処理

グレーチング：亜鉛メッキ

受　枠　：黒ペイント

ＧＲ	16.0 kg
受 枠	9.4 kg
総重量	25.4 kg

承認者		ボルト式ゴム付　Dｸﾞﾘｯﾌﾟ(BPN40) 細目ﾋﾟｯﾁ　１５	工事番号
検図者			
作図者		桝穴　３５０×３５０ (車両進行方向：主部材と平行) Ｔ－１４・Ｔ－６	図面番号
製図日	2023/05/09		
尺度	1/7		
営業所図番			

株式会社　ダイクレ