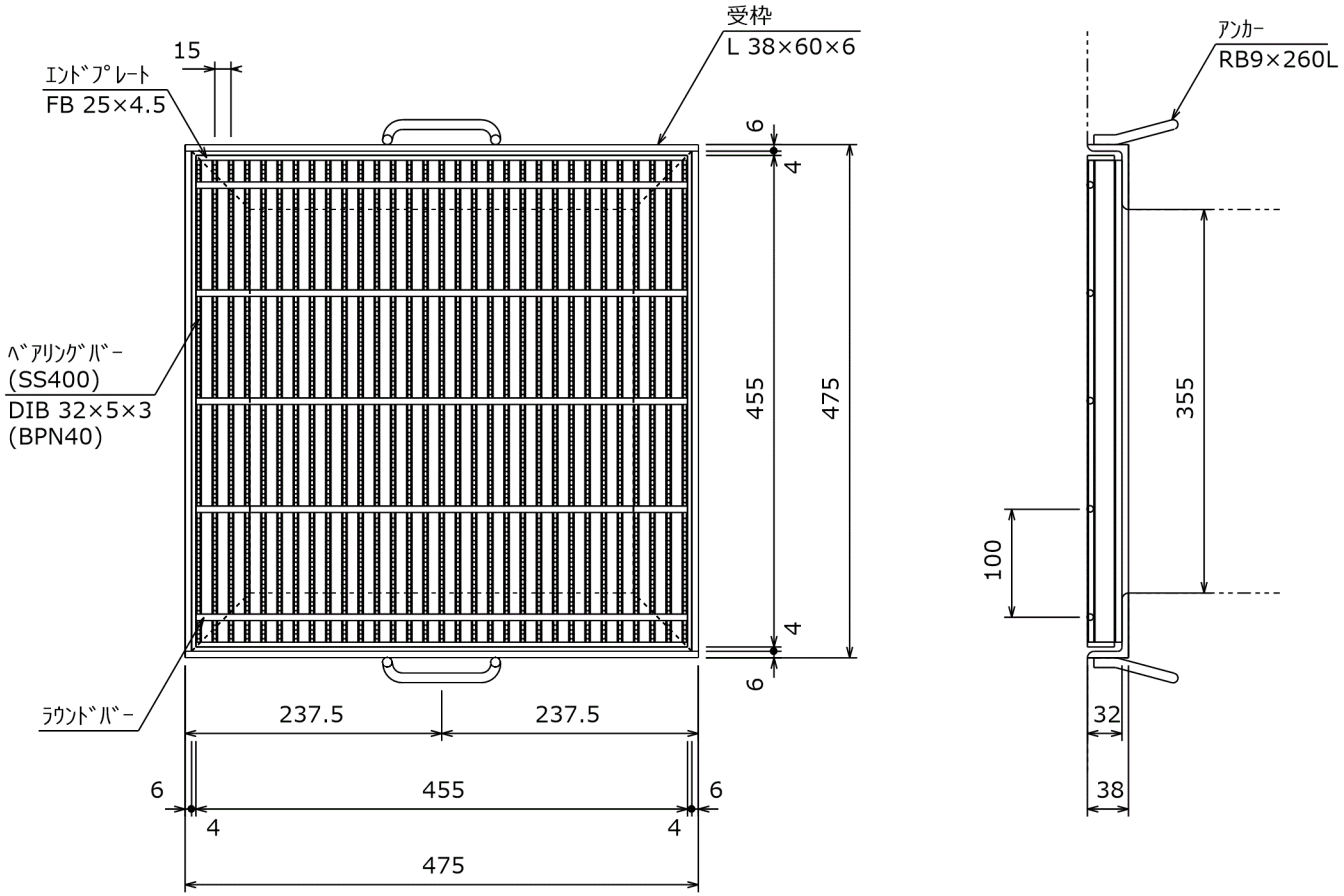

ベアリングバー上面
(D-GRIP)

記 事

1．型式　Ｄ１ＦＤ３２－３５　D-ＧＲＩＰ細目

2．表面処理

グレーチング：亜鉛メッキ

受　枠　：黒ペイント

承認者		落し込式　Dグリップ (BPN40) 細目ピッチ　１５	工事番号
検図者			
作図者		桝穴　３５０×３５０ (車両進行方向：主部材と平行) Ｔ－１４・Ｔ－６	図面番号
製図日	2023/04/25		
尺度	1/7		
営業所図番			

ＧＲ	14.7 kg
受 枠	7.8 kg
総重量	22.5 kg

株式会社　ダイクレ