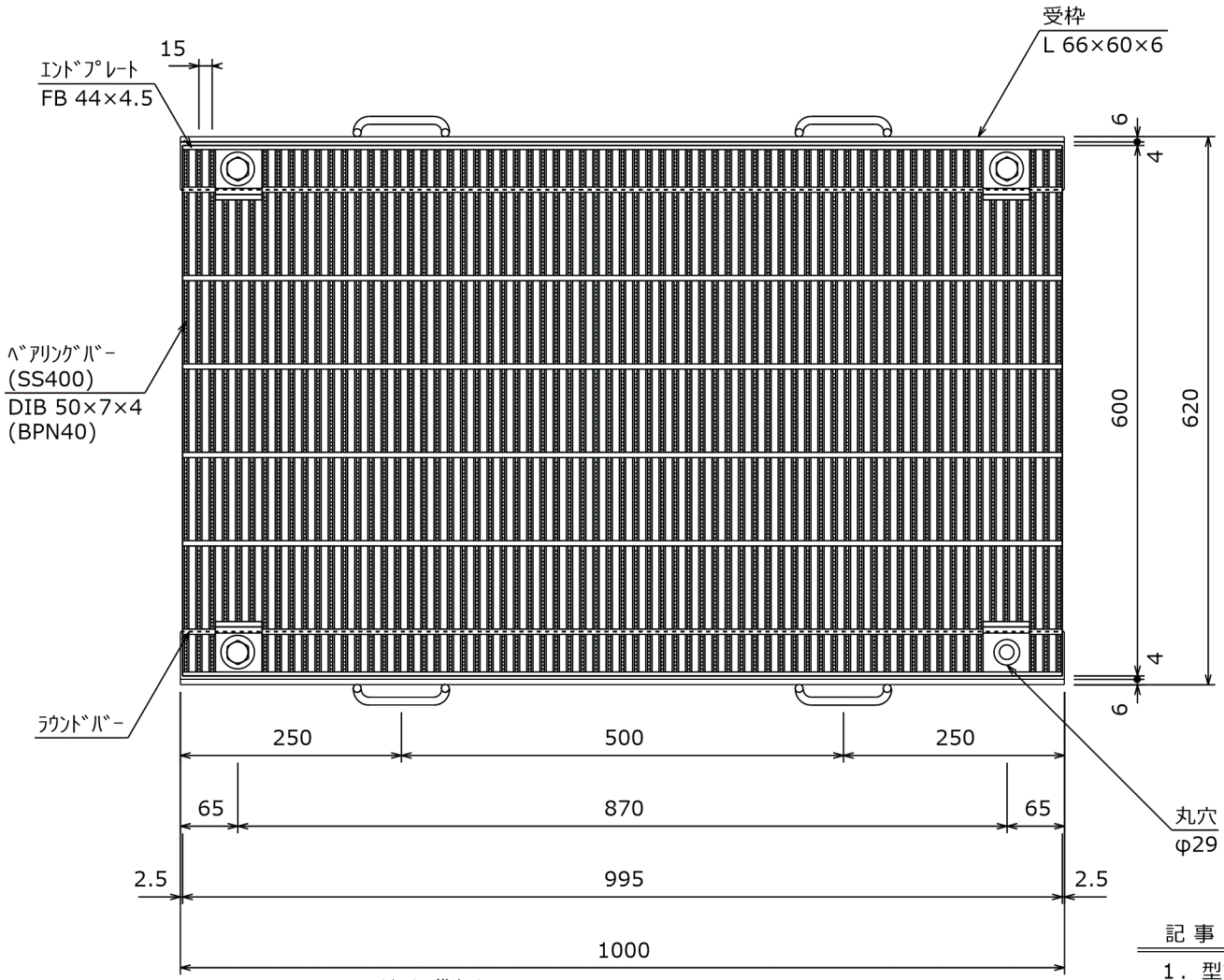

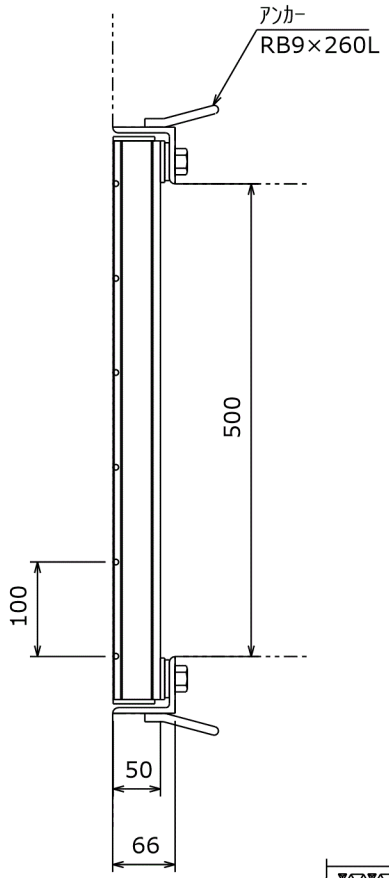

ベアリングバー上面
(D-GRIP)

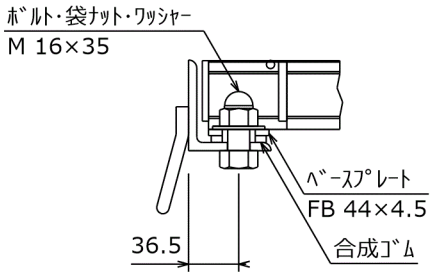

ボルト固定部詳細

記 事

1．型式　Ｄ１ＦＣ５０Ｒ５０　D-ＧＲＩＰ細目

2．表面処理

グレーチング：亜鉛メッキ

受　枠　：黒ペイント

ＧＲ	86.4 kg
受 枠	12.4 kg
総重量	98.8 kg

承認者		ボルト固定　Dグリップ（BPN40） 細目ピッチ　１５	工事番号
検図者			
作図者		溝幅５００　横断用 (車両進行方向：主部材と平行) 一般用 T-25　エコノミー T-25	図面番号
製図日	2023/02/27		
尺度	1/8		
営業所図番			

株式会社　ダイクレ