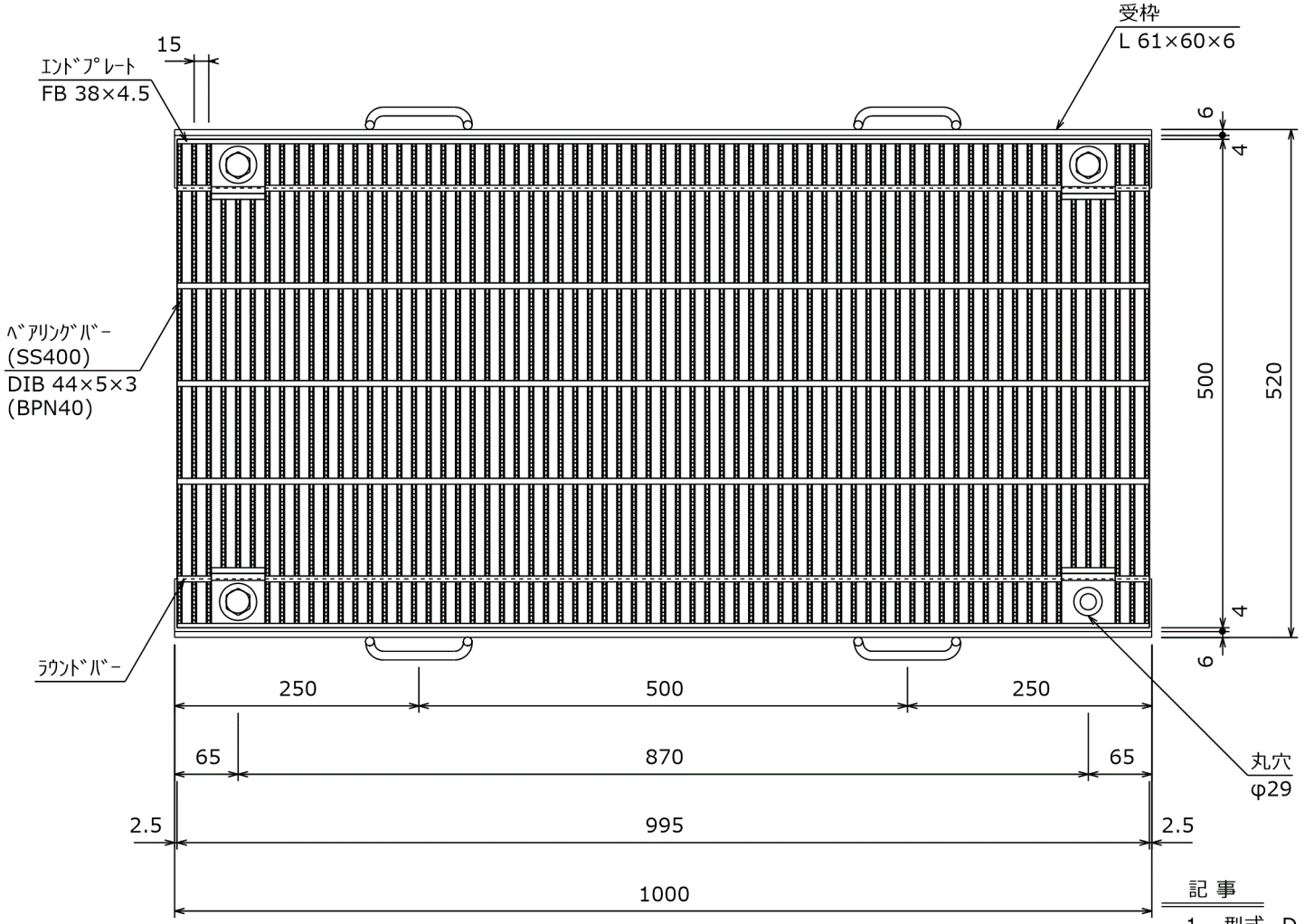

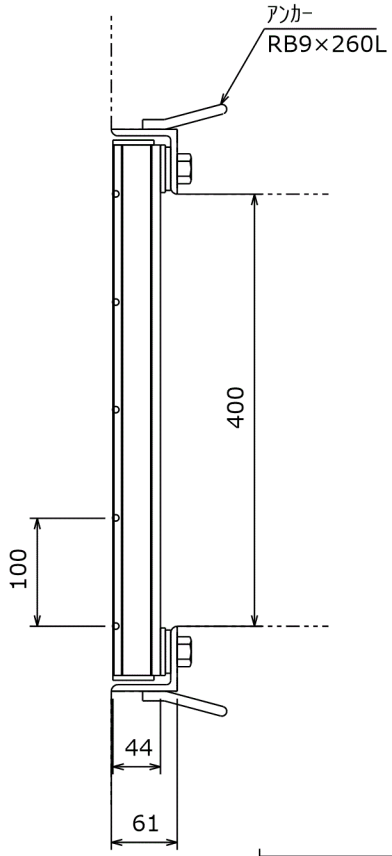

ベアリングバー上面
(D-GRIP)

記 事

1．型式　Ｄ１ＦＣ４４Ｒ４０　D-ＧＲＩＰ細目

2．表面処理

グレーチング：亜鉛メッキ

受　枠　：黒ペイント

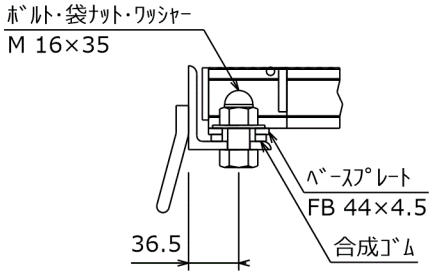

ボルト固定部詳細

ＧＲ	50.1 kg
受 枠	12.0 kg
総重量	62.1 kg

承認者		ボルト固定　Dグリップ（BPN40） 細目ピッチ　１５	工事番号
検図者			
作図者		溝幅４００　横断用 (車両進行方向：主部材と平行) 一般用 T-14　エコノミー T-20	図面番号
製図日	2023/02/27		
尺度	1/7		
営業所図番			

株式会社　ダイクレ