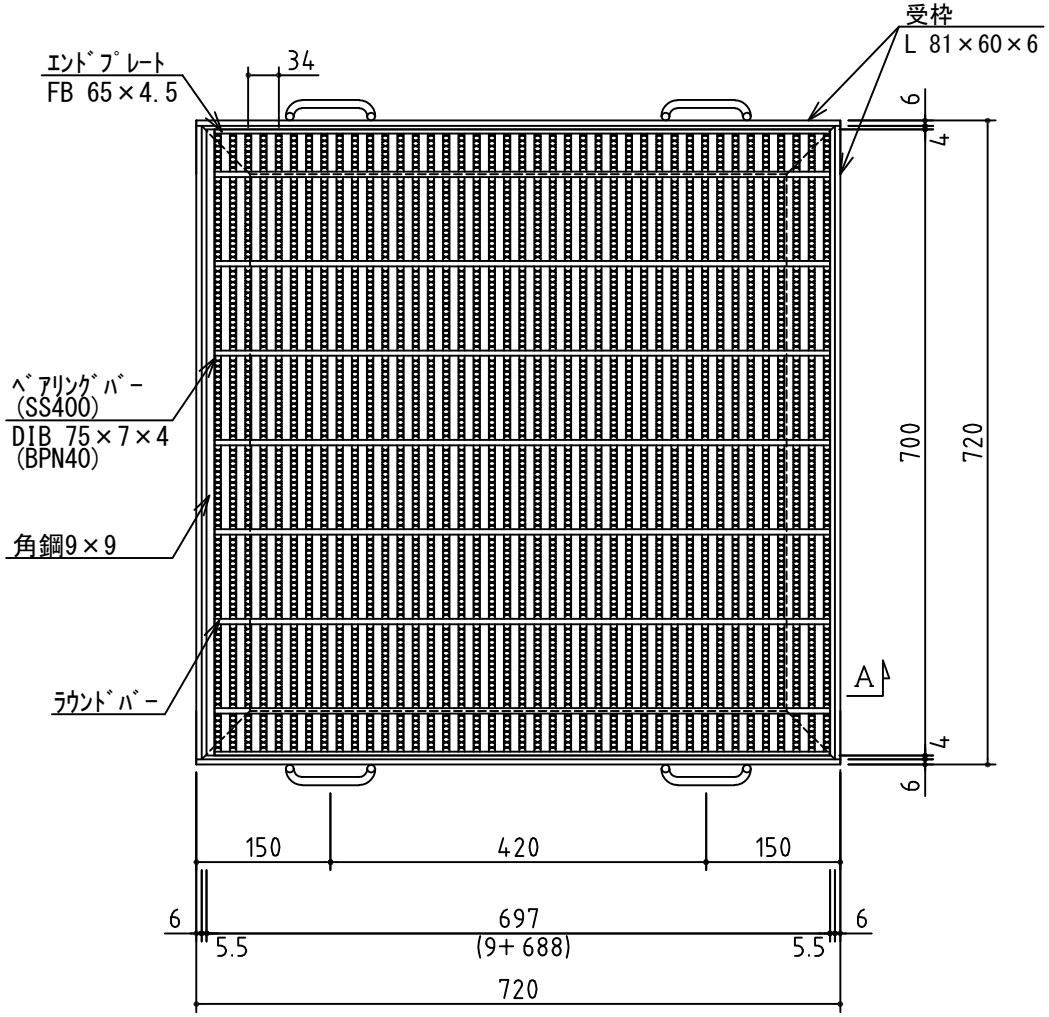

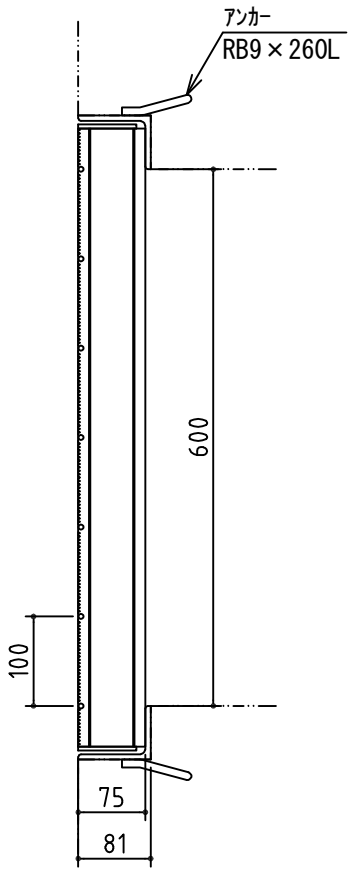

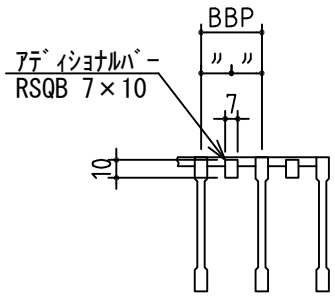

A矢視断面詳細

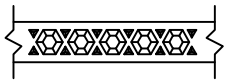

ベアリングバー上面
（D-GRIP）

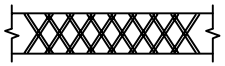

アディショナルバー上面
（ザラザラ）

記 事

1．型　　式　Ｄ１ＥＤ７５－６６型
（Ｄ１ＥＤ７５－Ｓ）
2．表面処理　グレーチング：亜鉛メッキ（ＨＤＺＴ７７）
受　　枠　　：黒ペイント
3．設計条件　荷重：Ｔ－２５，衝撃係数ｉ＝０
ベアリングバーに平行

APPROVED BY			WORK NO.
JUDGED BY			
ENG'R IN CHARGE		桝穴６００×６００用 グレーチング詳細図 （エコ細目）	DRAWING NO.
CHECKED BY			GM22E46060D
DRAWN BY			
DATE DRAWN	2023/02/17		
SCALE	1/9	DAIKURE CO., LTD.	

営業所図番