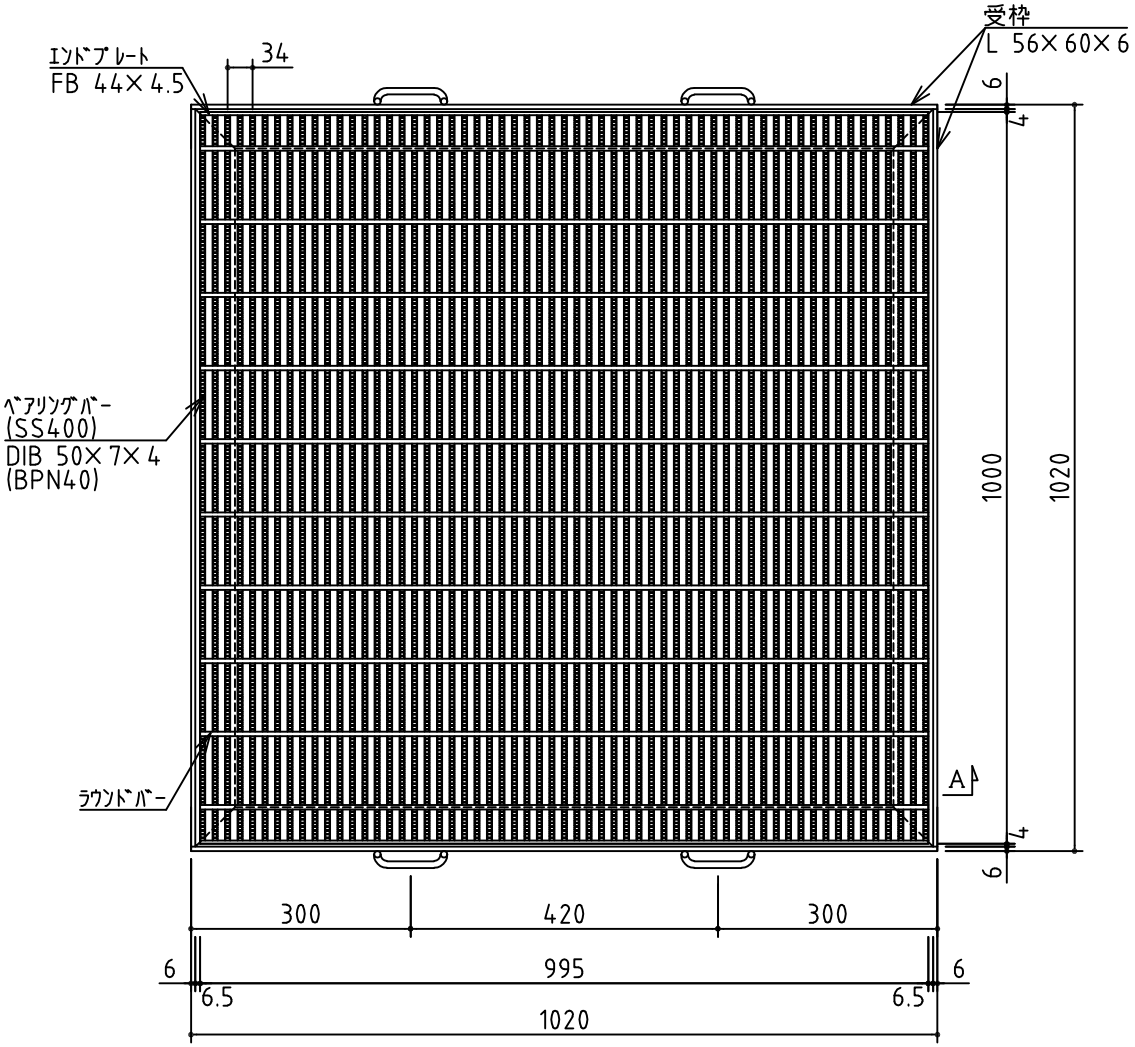

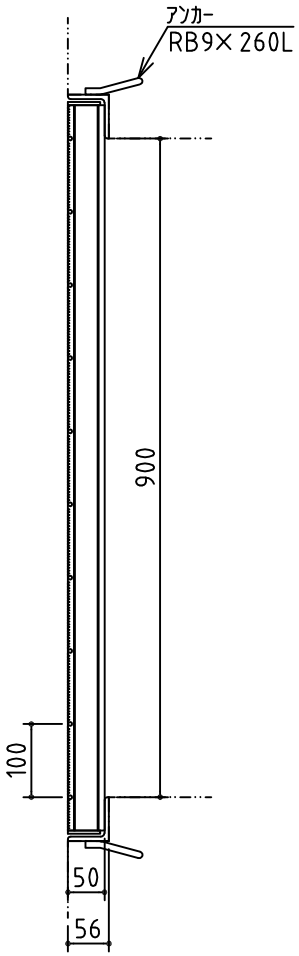

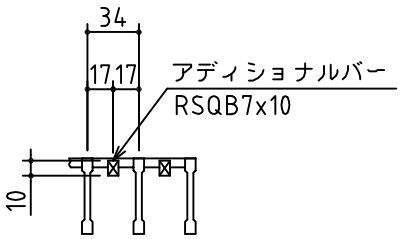

A矢視断面詳細

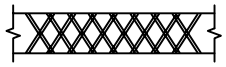

アディショナルバー上面
（ザラザラ）

ベアリングバー上面
（D-GRIP）

記事

1．型　式	D1ED50－99型
2．表面処理	グレーチング：亜鉛メッキ（HDZT77）
	受　枠　：黒ペイント
3．設計条件	荷重：T－2，衝撃係数 i ＝0
	ベアリングバーに平行

APPROVED BY			WORK NO.
JUDGED BY			
ENG'R IN CHARGE		桝穴900×900用 グレーチング詳細図 （エコ細目）	DRAWING NO.
CHECKED BY			GM22E46003D
DRAWN BY			
DATE DRAWN	2023/02/07		
SCALE	1/11	DAIKURE CO., LTD.	

営業所図番