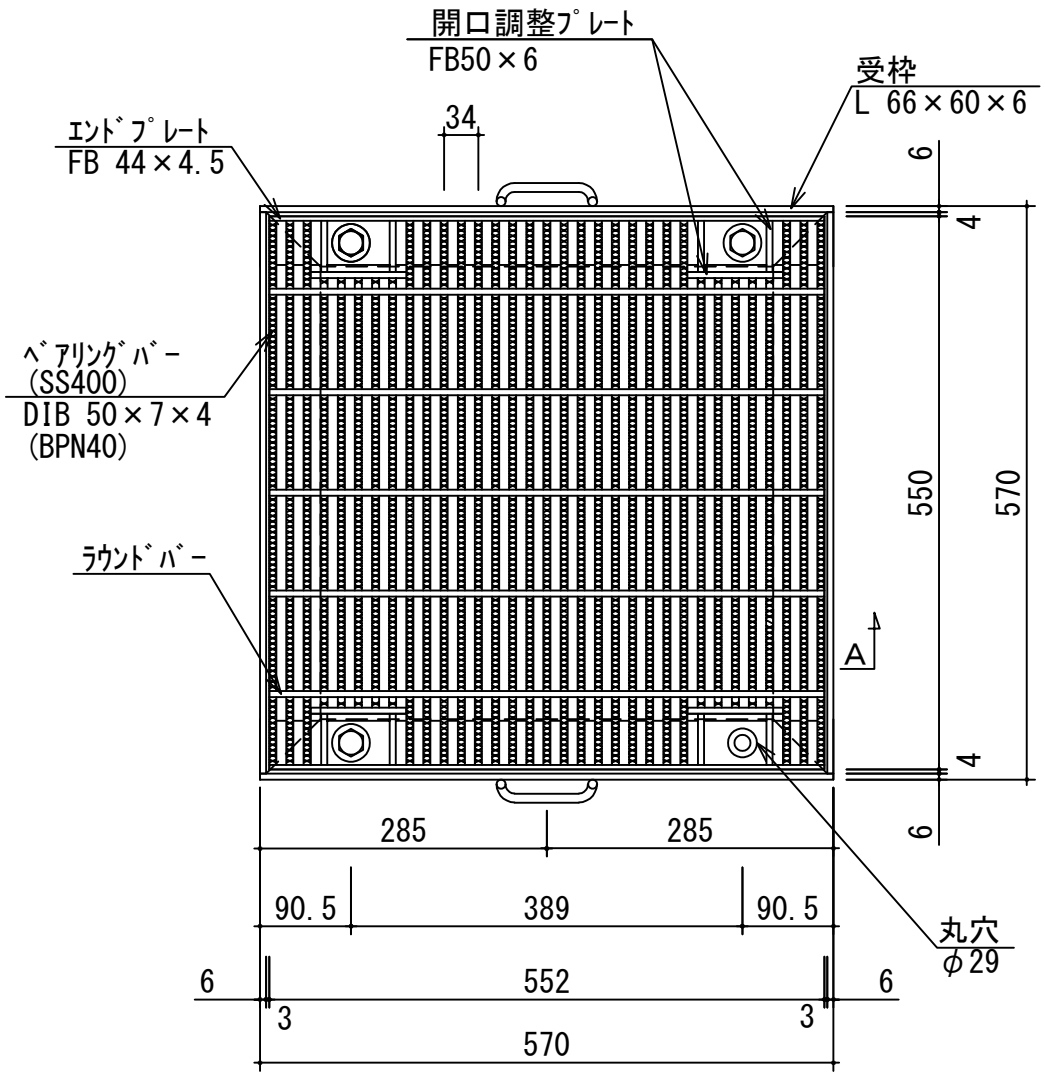

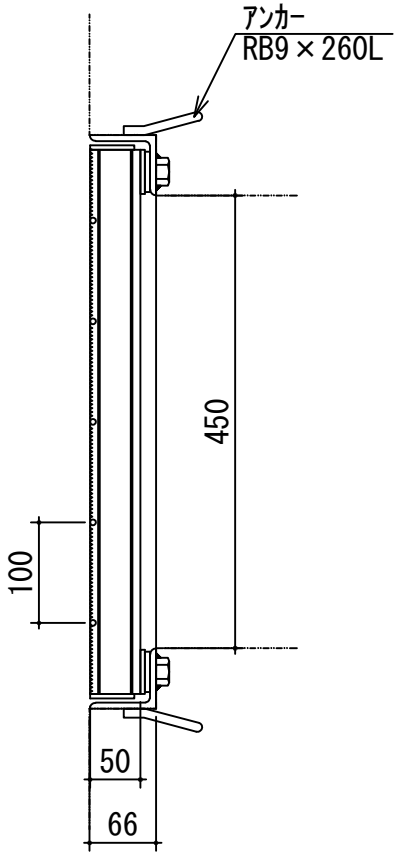

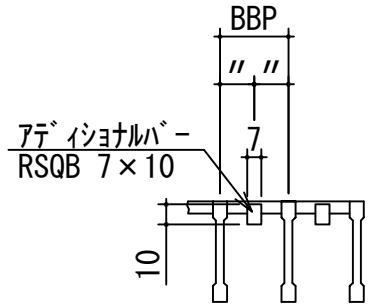

A矢視断面詳細

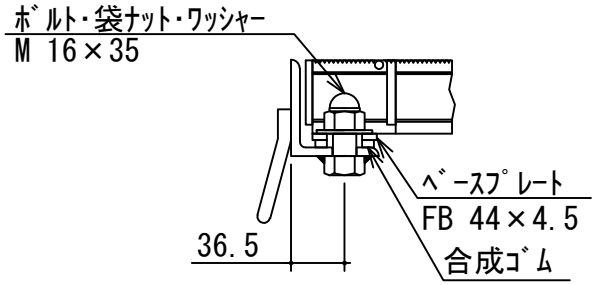

ボルト固定部詳細

ベアリングバー上面
（D-GRIP）

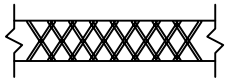

アディショナルバー上面
（ザラザラ）

記 事

1．型　式	グレーチング	Ｄ１ＥＤ５０－４５Ｂ型
	受　枠	ＷＤ５０－４５Ｂ
2．表面処理	グレーチング	亜鉛メッキ
	受　枠	黒ペイント

APPROVED BY			WORK NO.
JUDGED BY			
ENG'R IN CHARGE		落込式ます　450x450用　T－14 グレーチング・受枠詳細図 (エコ細目・Dグリップ・ボルト固定ゴム付)	DRAWING NO.
CHECKED BY			
DRAWN BY			GM22E45993D
DATE DRAWN	2023/02/13		
SCALE	1/8	DAIKURE CO., LTD.	

営業所図番