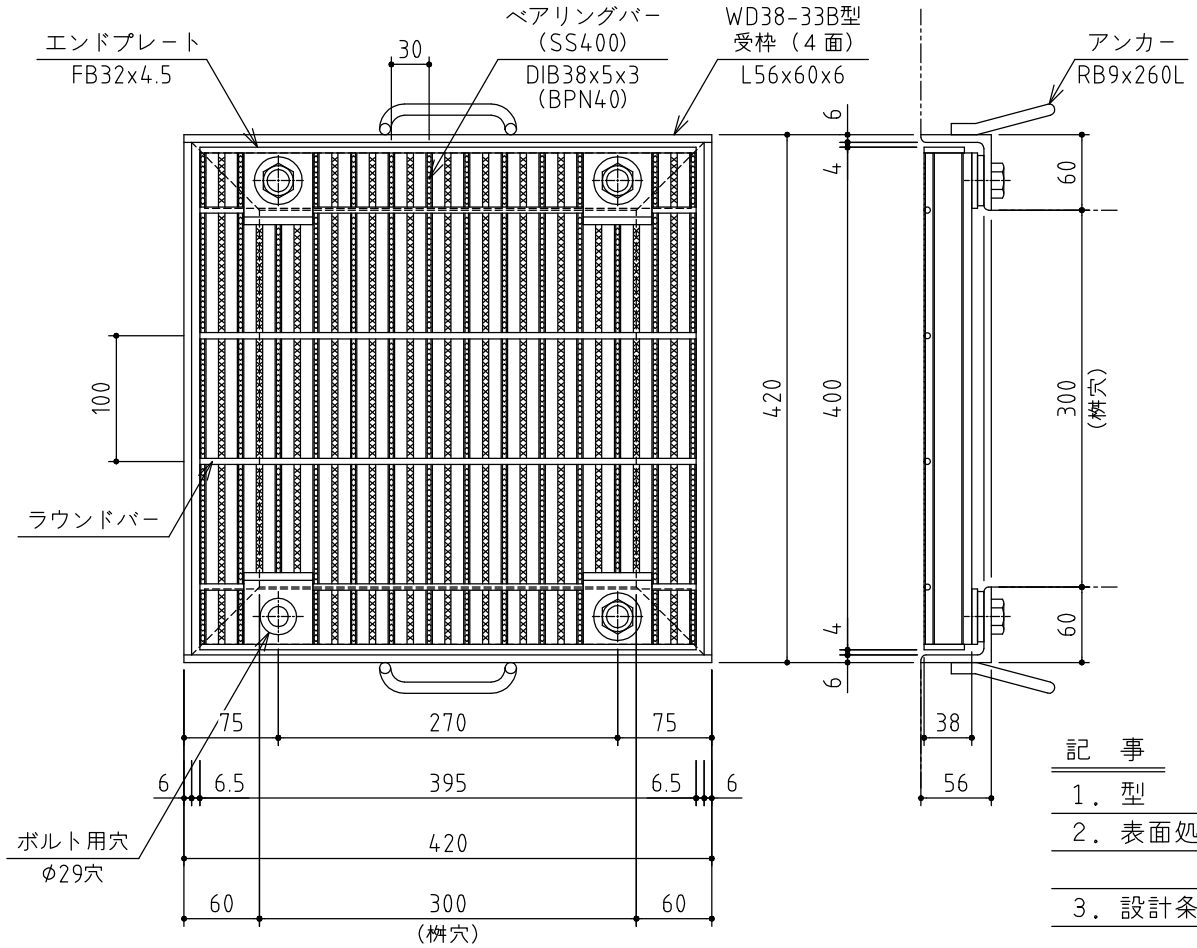

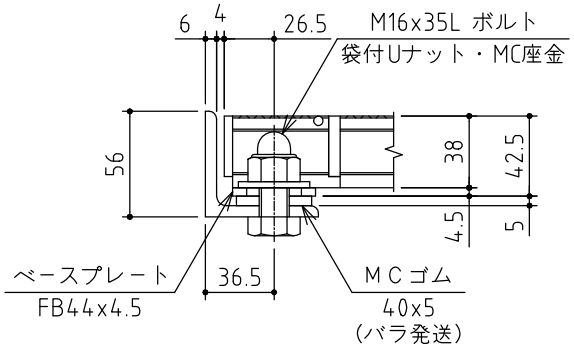

ボルト固定部詳細図

S=1/4

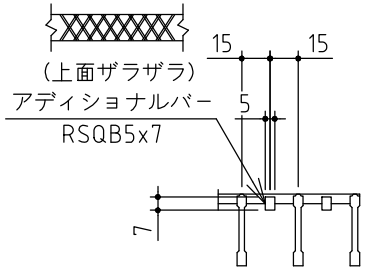

グレーチング断面図

S=1/4

記　事	
1．型　　式	D1ED38－33B型
2．表面処理	グレーチング：亜鉛メッキ（HDZT77）
	受　　枠　：黒ペイント
3．設計条件	荷重T－14，衝撃係数 i ＝0
	車両進行方向：ベアリングバーに平行

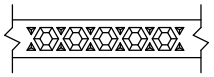

ベアリングバー上面

(D-GRIP)

G R　　9.8kg
受 枠　　8.9kg
総重量　18.7kg

APPROVED BY	石　原		WORK NO.
JUDGED BY	上　原		
ENG'R IN CHARGE	小　田	荷重T－14・6兼用　桝穴300x300用 グレーチング詳細図 （エコ細目・ボルト固定ゴム付）	DRAWING NO. GM25E40771D
CHECKED BY	小　田		
DRAWN BY	小　田		
DATE DRAWN	2025/05/30		
SCALE	1/6	DAIKURE CO., LTD.	

営業所図番

A4