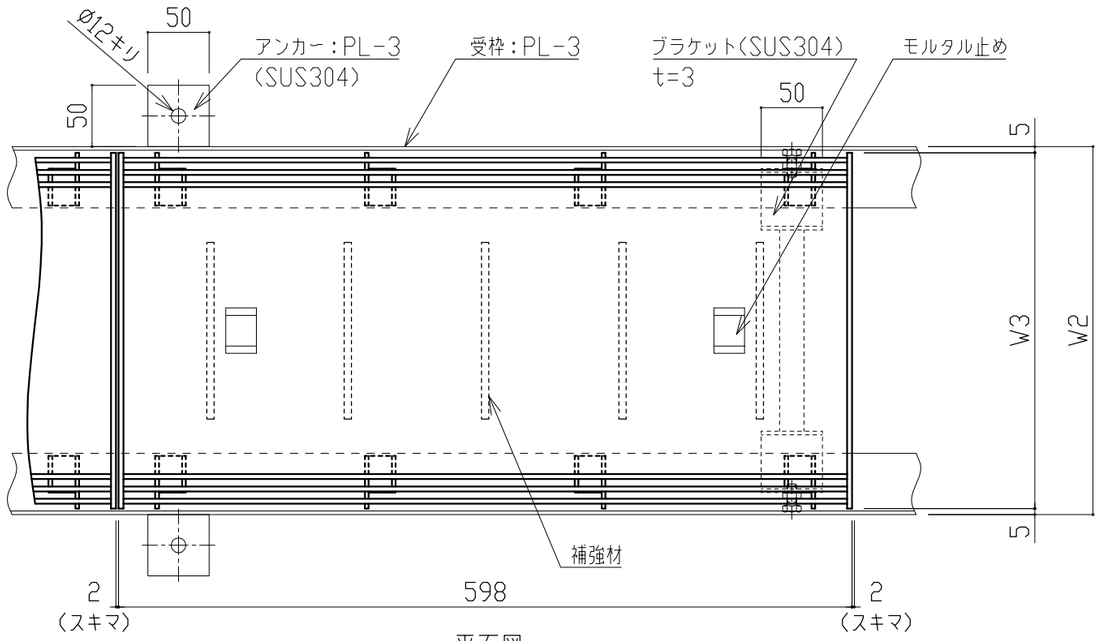

平面図

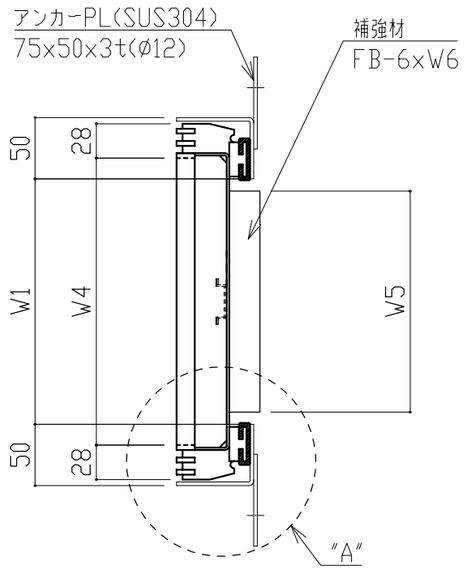

側面図(現場打ち)

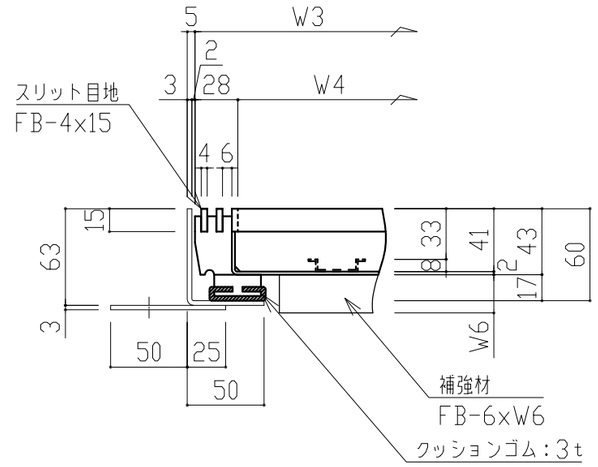

"A"部 詳細図(現場打ち)

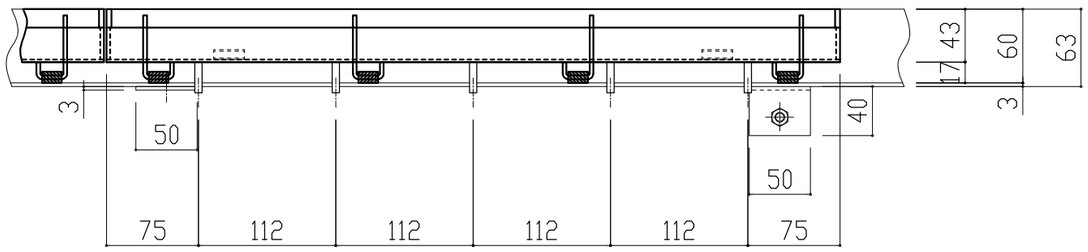

立面図

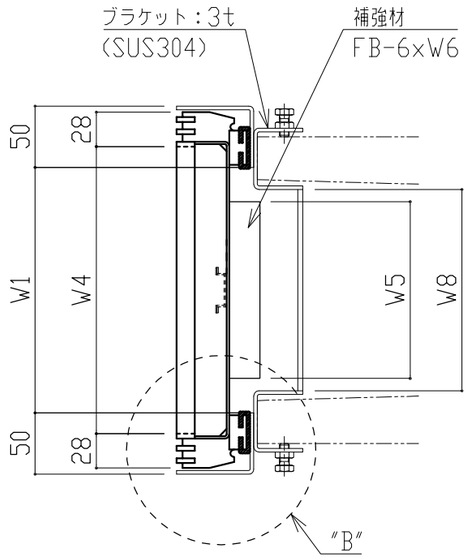

側面図(ブラケット付)

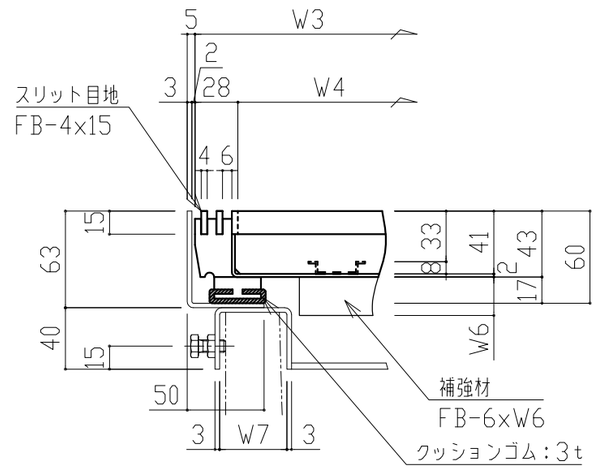

"B"部 詳細図(ブラケット付)

適用	型　式	W1	W2	W3	W4	W5	W6	W7	W8	備考
	BTM□25-T102N	150	250	240	184	126	25	36	136	U-150
	BTM□30-T102N	200	300	290	234	154	25	44	164	U-180
	BTM□35-T102N	250	350	340	284	216	25	51	226	U-240
	BTM□40-T102N	300	400	390	334	276	25	56	286	U-300
	BTM□45-T102N	350	450	440	384	330	32			
	BTM□50-T102N	400	500	490	434	380	32			
	BTM□55-T102N	450	550	540	484	430	32			
	BTM□60-T102N	500	600	590	534	480	32			
	BTM□65-T102N	550	650	640	584	530	32			
	BTM□70-T102N	600	700	690	634	580	38			

記事

1. 材質

化粧蓋：SUS304

受　枠：SUS304

承認者			工事番号
検図者			
作図者		ステンレス化粧蓋　溝蓋 タイル用/T-2 標準図	図面番号 BTM□-T102
製図日			
尺度			