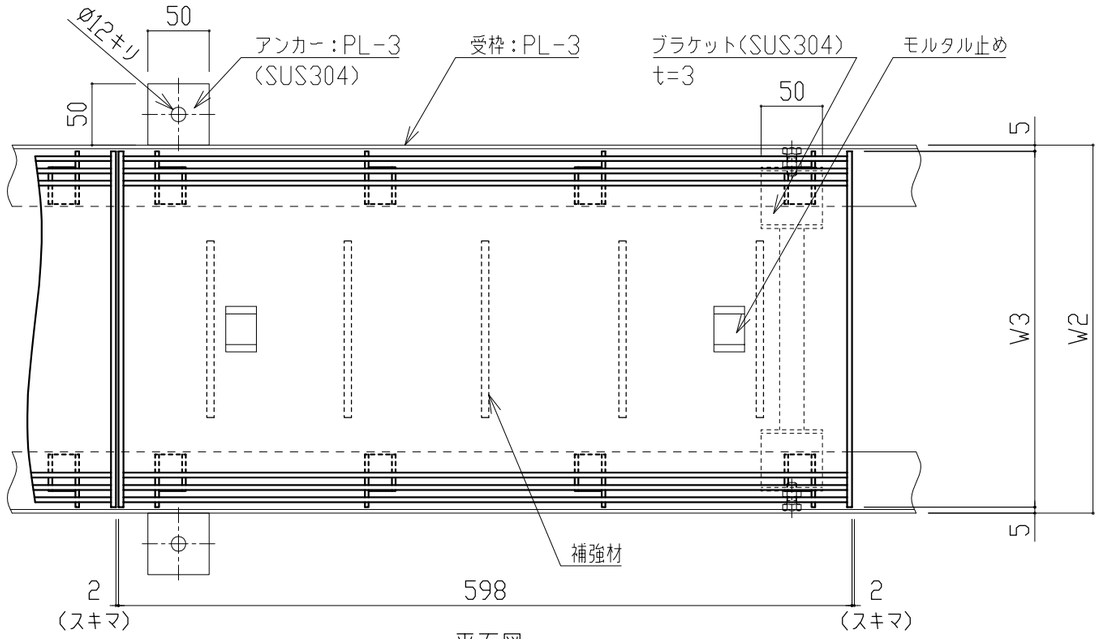

平面図

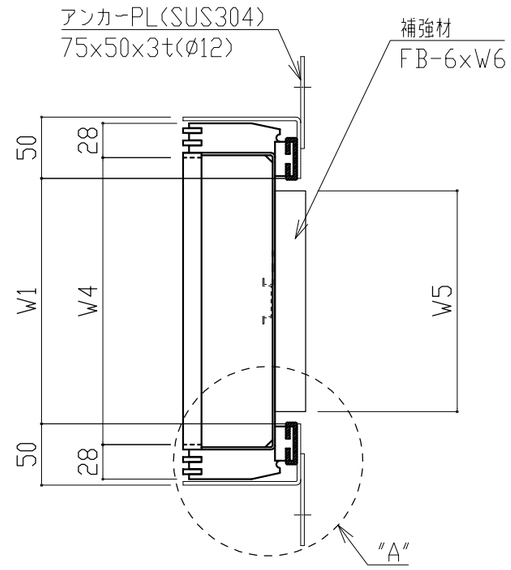

側面図(現場打ち)

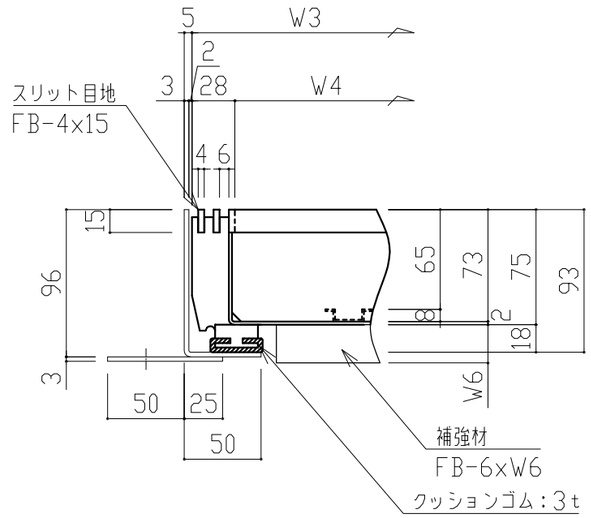

"A"部 詳細図(現場打ち)

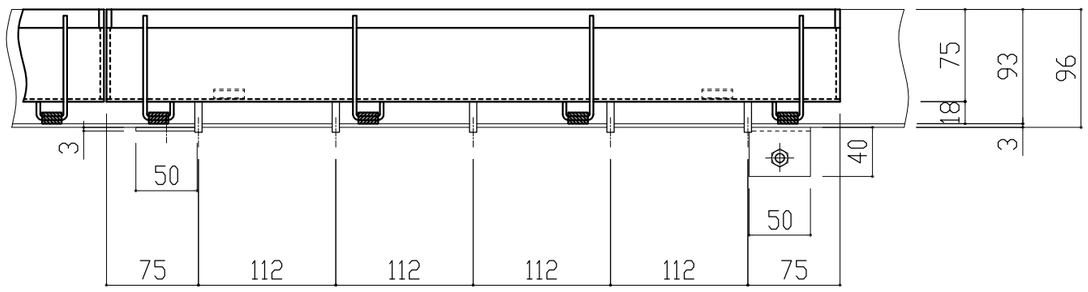

立面図

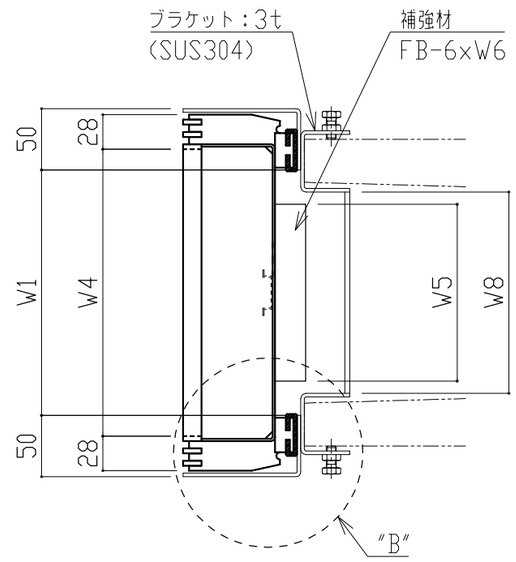

側面図(ブラケット付)

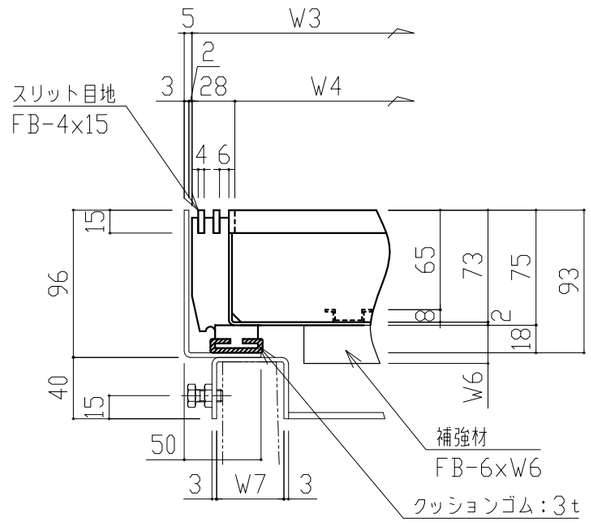

"B"部 詳細図(ブラケット付)

適用	型　式	W1	W2	W3	W4	W5	W6	W7	W8	備考
	BTM□25-I104N	150	250	240	184	126	45	36	136	U-150
	BTM□30-I104N	200	300	290	234	154	45	44	164	U-180
	BTM□35-I104N	250	350	340	284	216	45	51	226	U-240
	BTM□40-I104N	300	400	390	334	276	45	56	286	U-300
	BTM□45-I104N	350	450	440	384	330	70			
	BTM□50-I104N	400	500	490	434	380	75			
	BTM□55-I104N	450	550	540	484	430	90			
	BTM□60-I104N	500	600	590	534	480	90			
	BTM□65-I104N	550	650	640	584	530	90			
	BTM□70-I104N	600	700	690	634	580	90			

記事

1. 材質

化粧蓋：SUS304

受　枠：SUS304

承認者			工事番号
検図者			
作図者		ステンレス化粧蓋　溝蓋 インター用/T-14 標準図	図面番号 BTM□-I104
製図日			
尺度			

株式会社　ダイクレ