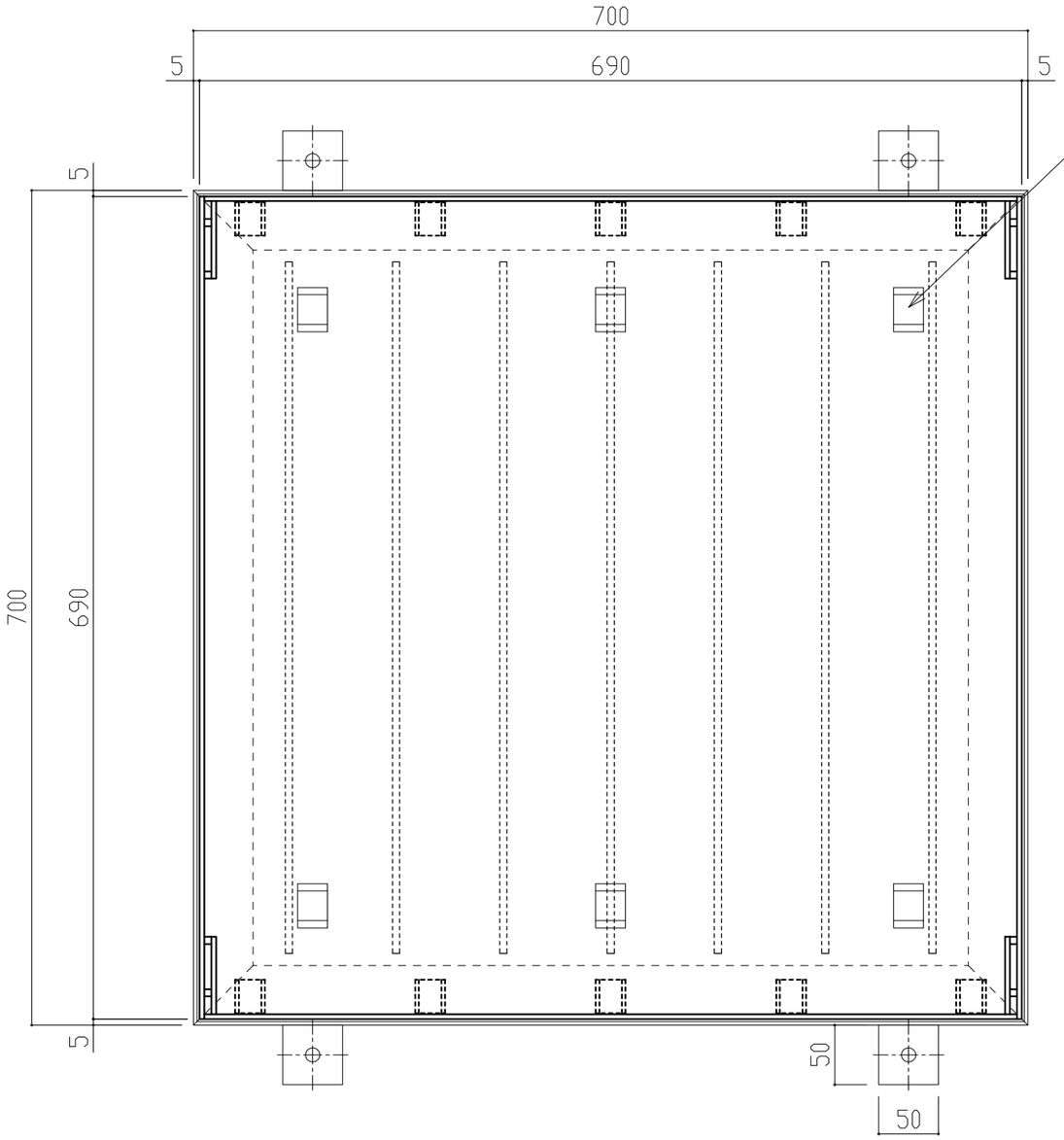

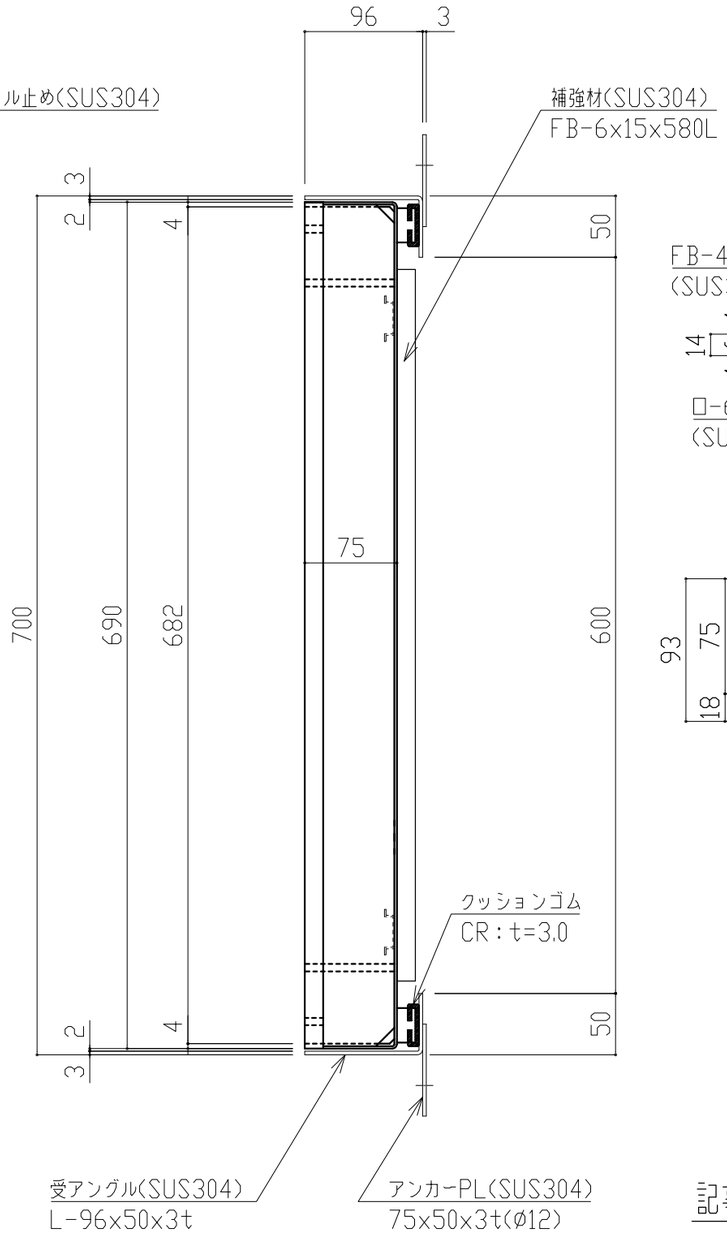

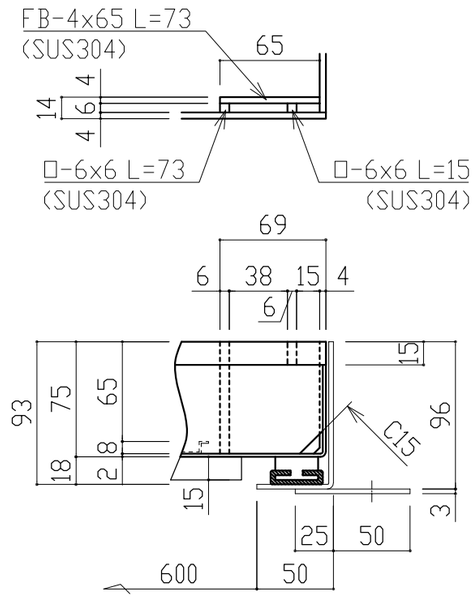

【 把手穴部詳細図 】S:1/4

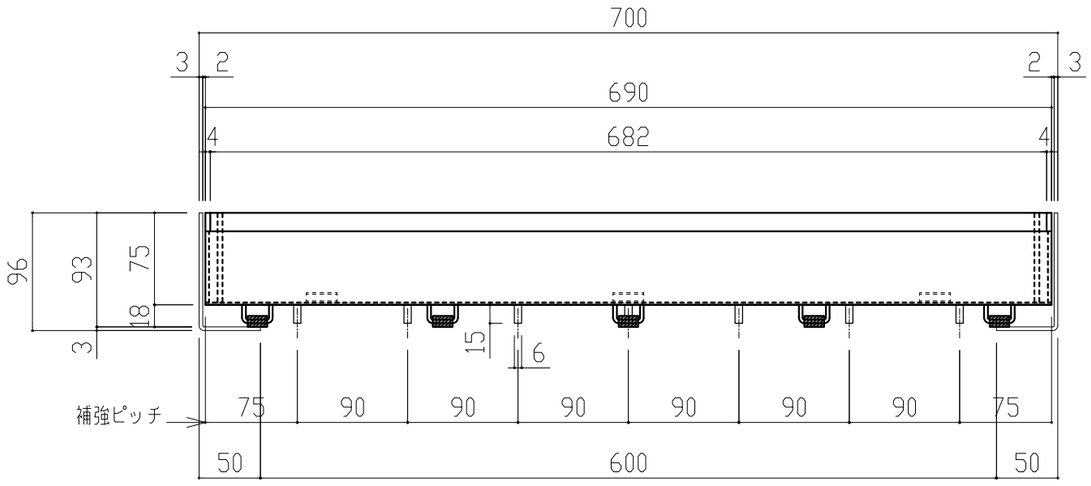

記事

- 蓋型式:BTMD70-I000N
  - インターロッキング用 目地無し
  - 桝穴:ロ-600用
  - 荷重：歩行用
- 枠型式:IA-93
  - L-96x50x3t

APPROVED BY		-	WORK NO. x-x-1
JUDGED BY			
ENG'R IN CHARGE		ステンレス製桝蓋グレーチング詳細図	DRAWING NO. BTMD70-I000
CHECKED BY			
DRAWN BY			
DATE DRAWN			
SCALE	A3:1/5	DAIKURE CO., LTD.	