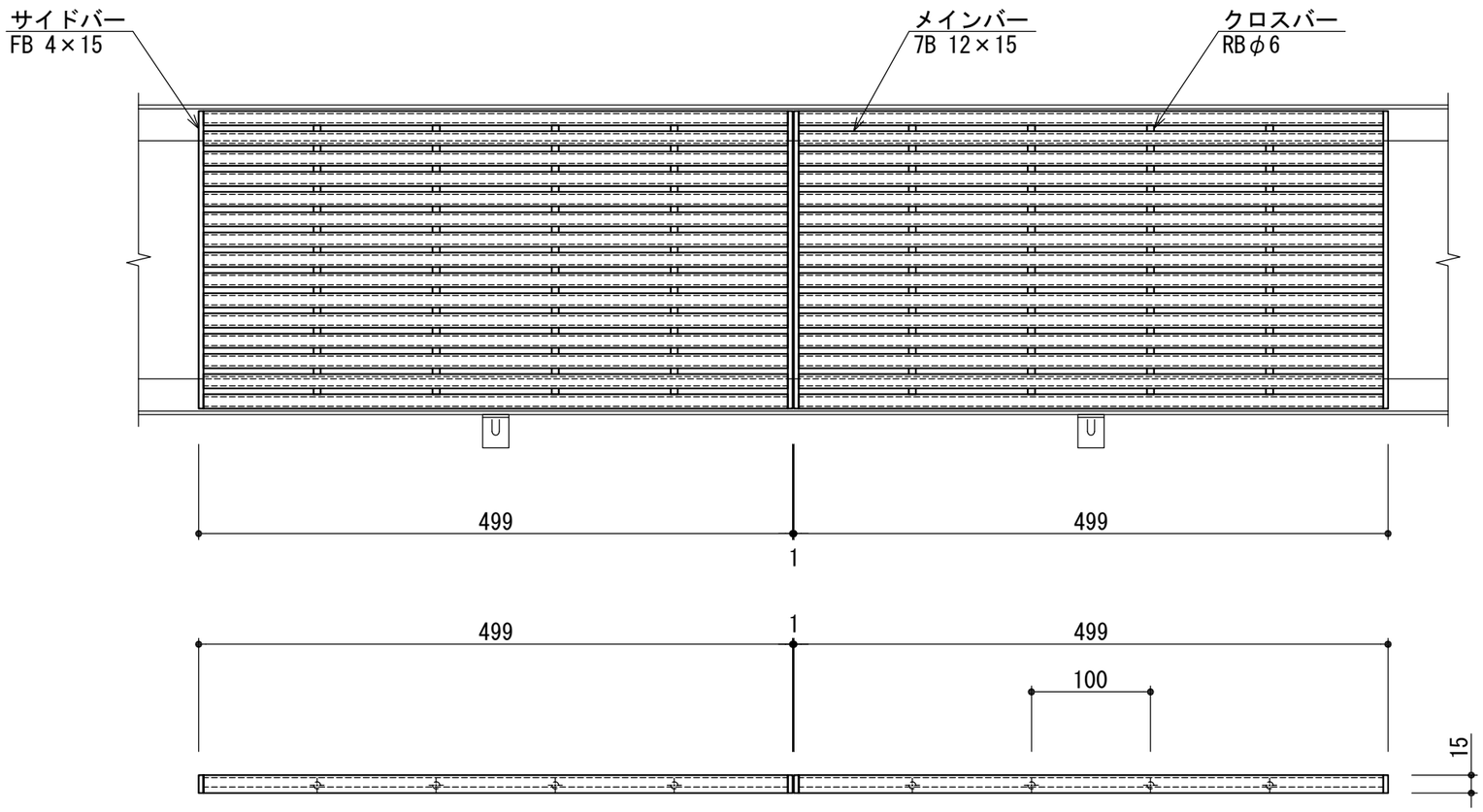

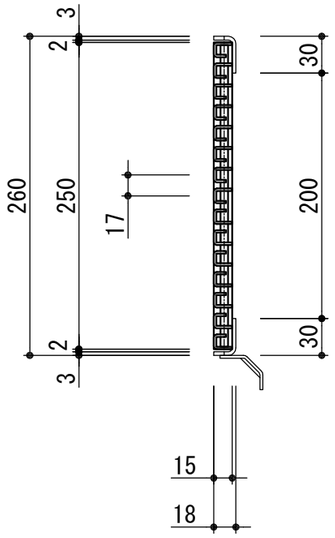

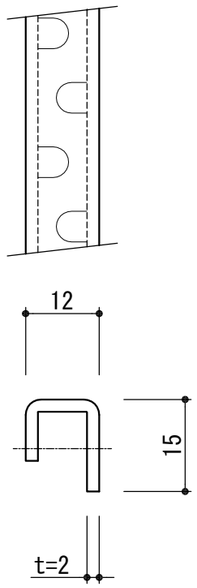

メインバー詳細
(S=1/1)

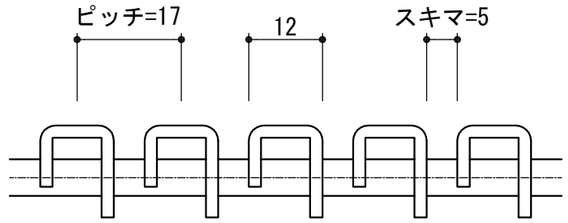

メインバー断面図
(S=1/1)

グレーチング			受　　枠		荷重条件
型　式	メインバー高さ	クロスバー材料	型　式	寸法	横断
7BXP25-1517	15	RB6	B-15	18	人

記 事

1．溝幅　：　200用(17mmピッチ)

2．タイプ　：　7B ,NSタイプ

3．材質　：　SUS304

APPROVED BY			WORK NO.
JUDGED BY			
ENG'R IN CHARGE			DRAWING NO.
CHECKED BY			
DRAWN BY			
DATE DRAWN			
SCALE	1/5	DAIKURE CO., LTD.	