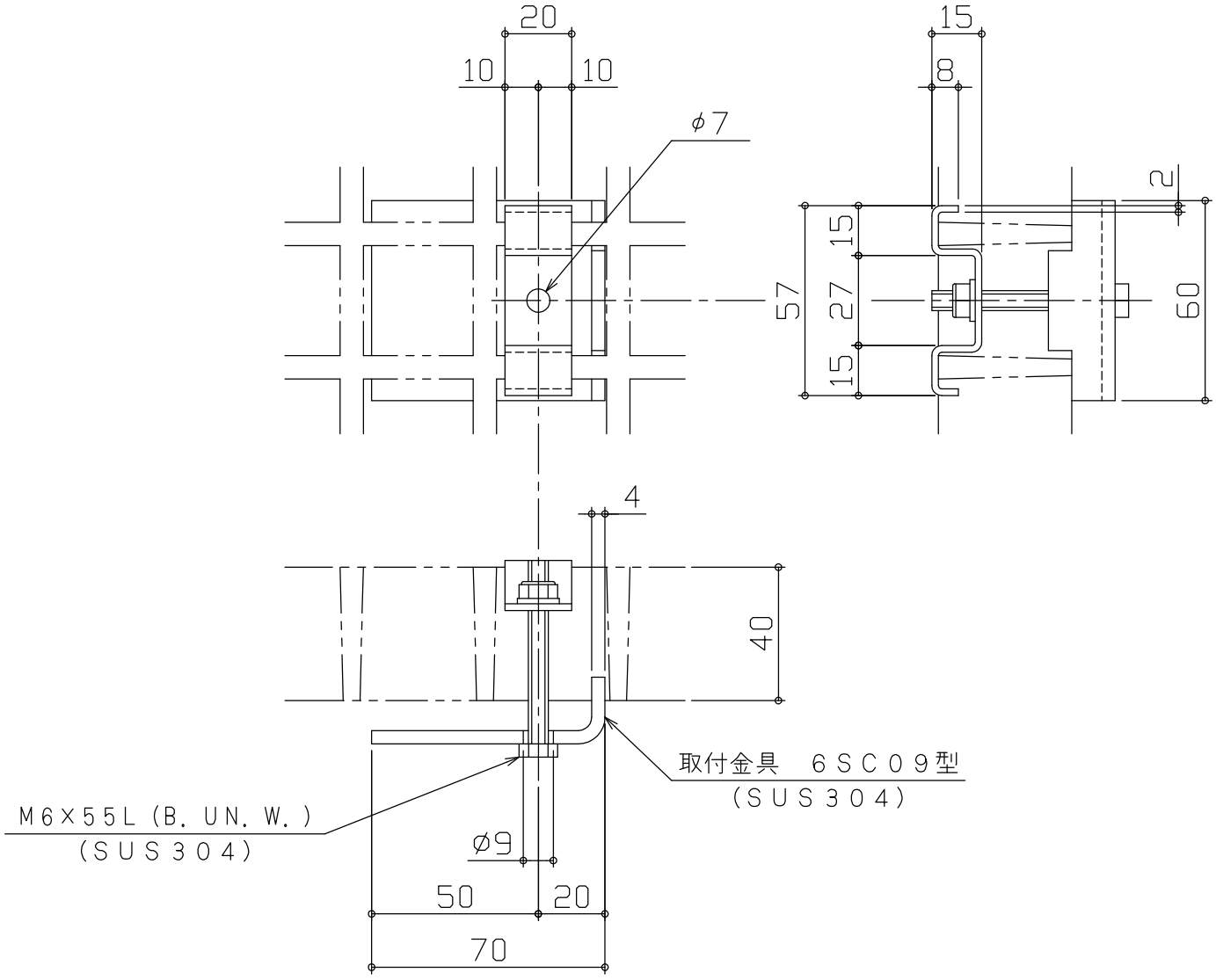

取付金具詳細　Ｓ＝１／２

６ＳＣ０９型

材質：ＳＵＳ３０４

照号	品名	寸法	数量	材質	重量	備考

承認	検図	担当	製図	3角法		ＦＲＰグレーチング用取付金具
	安浦工場 '23. 5.19 竹谷		安浦工場 '23. 5.19 水津	尺度	1/2	６ＳＣ０９
				年月日	2023年5月19日	詳細図

株式会社 ダイクレ 安浦工場	工番		個数		図番	FG−4−230024−401